令和 8 年度

工 事 番 号　　第11-21-3号

国　道　101　号　道　路　改　良　　工　事

西津軽郡深浦町大字追良瀬　地内

実　施　　設　計　縮　小　図　面

西北地域県民局地域整備部
鰺ヶ沢道路河川事業所

令和８年度 国道１０１号道路改良工事	
工事番号	第11-21-3号
路線名 河川名	国道１０１号
施工箇所	西津軽郡深浦町 大字追良瀬地内
平面図	縮尺 1：1000
図面番号	19 葉中 1
西北県土整備事務所 鰺ヶ沢道路河川事務所	
青森県	

平面図 S=1:1000

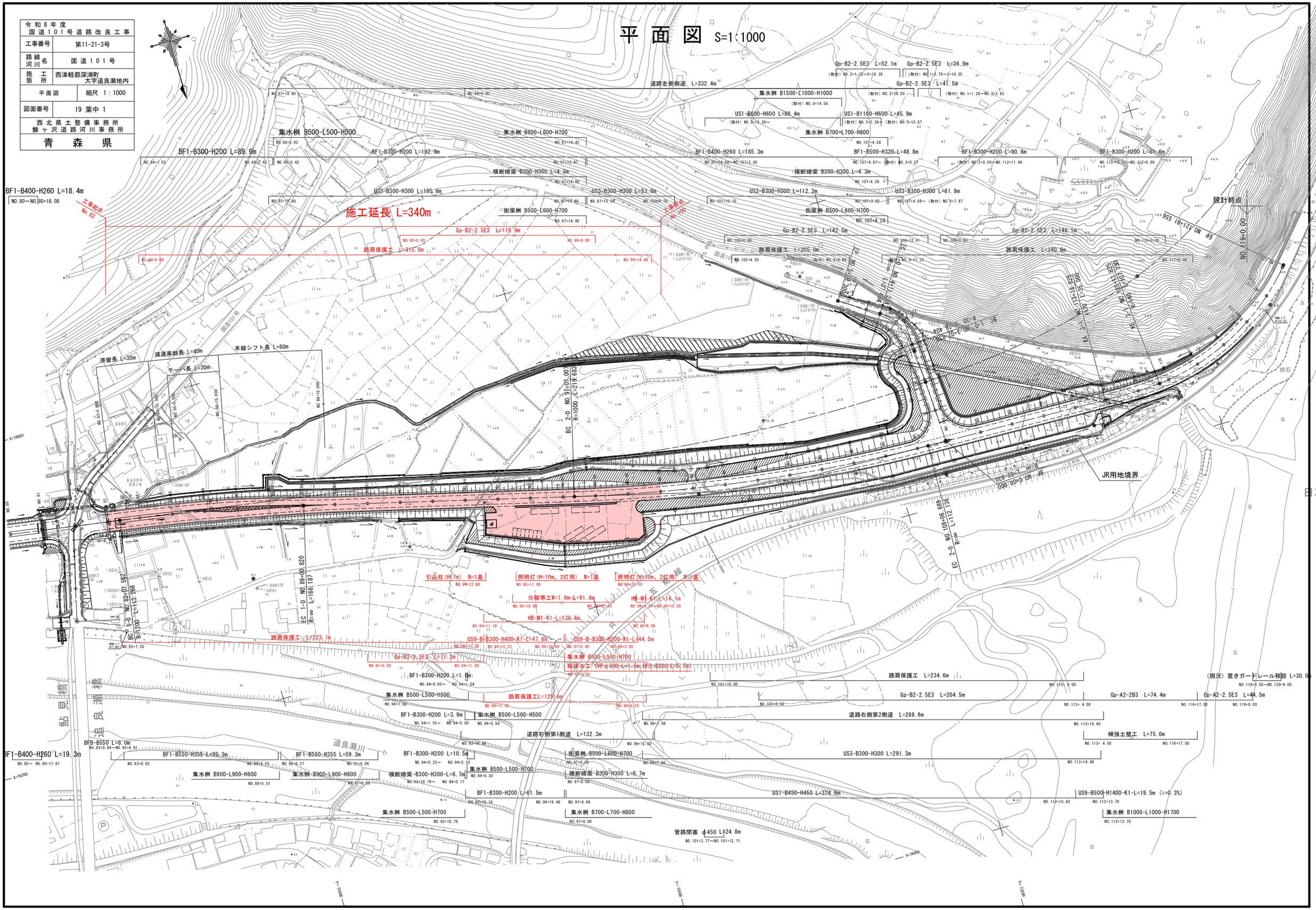

令和8年度 国道101号道路改良工事	
工事番号	第11-21-3号
路線名 河川名	国道101号
施工箇所	西津軽郡深浦町 大字追良瀬地内
縦断図	縮尺 V=1/100 H=1/1,000
図面番号	19 葉中 2
西北県土整備事務所 鰺ヶ沢道路河川事務所	
青森県	

本線縦断図

V=1: 100
H=1:1000

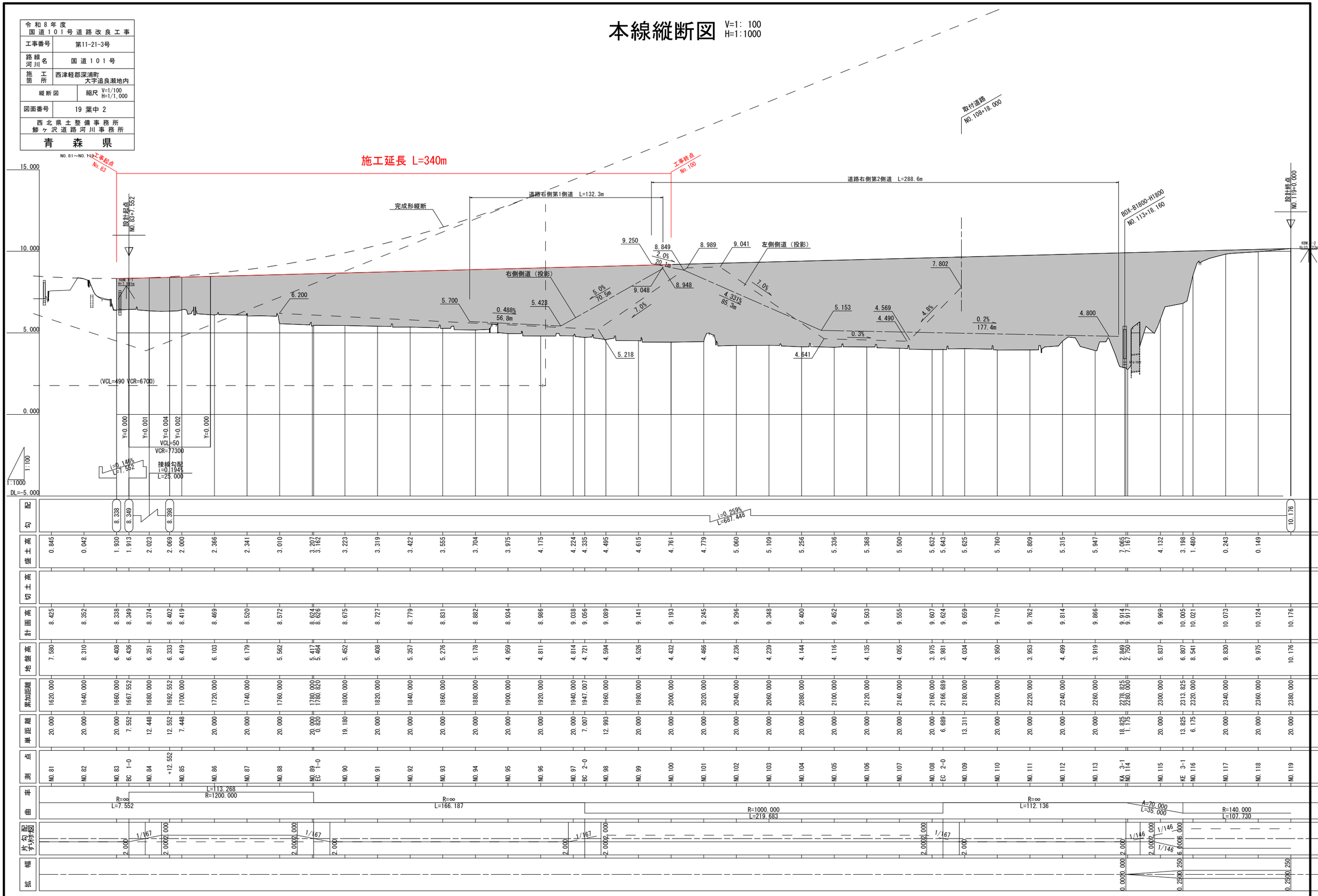

令和３年度 国道１０１号道路改良工事	
工事番号	第11-21-26
路線名 河川名	国道１０１号
施工箇所	西津軽郡深浦町 大字道泉堀地内
標準横断図	縮尺 1：50
図面番号	19 道中 3
西北県土整備事務所 鰺ヶ沢道路河川整備所	
青　森　県	

標　準　横　断　図

休憩施設区間

設計条件

道路区分	第3種第3級
設計速度	60km/h
積雪寒冷地	甚だしい地域
設計ＣＢＲ	3%
交通区分	N4
目標ＴＡ	21cm

＜舗装構成・TA計算＞

工　種	舗　装　材　料	厚み	TA値
表　　層	⑤再生密粒度As(13F)	3	3 X 1.00 = 3.00
	②再生密粒度As(13)	4	4 X 1.00 = 4.00
上層路盤	粒度調整砕石(M-40)	12	12 X 0.35 = 4.20
下層路盤	再生砕石(RC-40)	40	40 X 0.25 = 10.00
計		59	21.20

休憩施設舗装設計条件

設計ＣＢＲ	3%
凍結深	24cm
目標ＴＡ	21cm

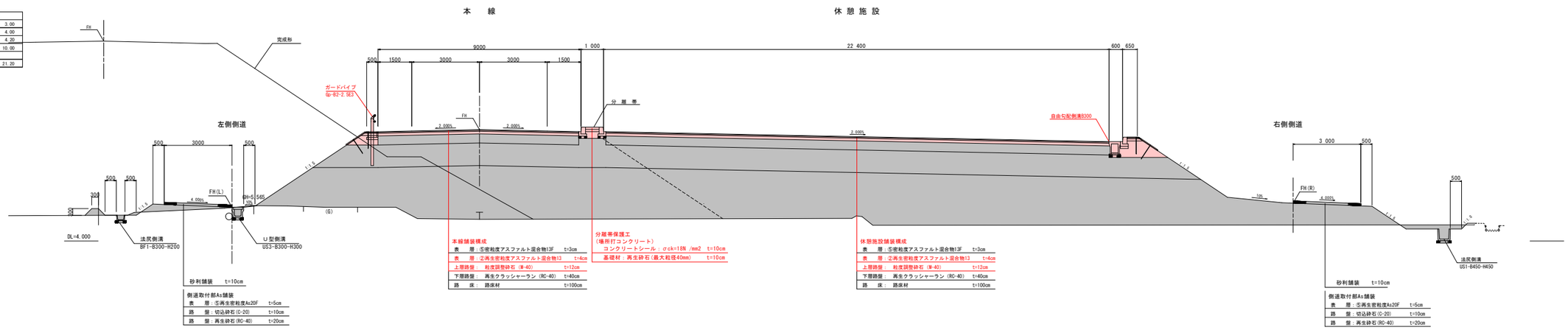

令和８年度 国道１０１号道路改良工事	
工事番号	第11-21-3号
路線名 河川名	国道１０１号
施工箇所	西津軽郡深浦町 大字追良瀬地内
本線横断図	縮尺 1：100
図面番号	19 葉中 4
西北県土整備事務所 鰺ヶ沢道路河川事務所	
青森県	

NO.85

GH=6.42
FH=8.419

側道

項目		単位	数量	
土工	礫混じり土 掘削 W<5.0	m2	-	
	掘削 W≧5.0	m2	-	
法面工	左 盛土／切土	m	-	-
	右 盛土／切土	m	-	-

項目		単位	数量
土工	路体盛土 W<2.5	m2	-
	2.5≦W<4.0	m2	-
	4.0≦W	m2	-
	路体外盛土	m2	-

本線

項目		単位	数量	
土工	礫混じり土 掘削 W<5.0	m2	-	
	掘削 W≧5.0	m2	-	
	軟岩 掘削 W<5.0	m2	-	
	掘削 W≧5.0	m2	-	
法面工	左 礫混じり土 切土	m	-	-
	軟岩 切土	m	-	-
	盛土	m	4.3	4.3
	右 礫混じり土 切土	m	-	-
	軟岩 切土	m	-	-
	盛土	m	2.7	1.6

項目		単位	数量
土工	路体盛土 W<2.5	m2	0.4
	2.5≦W<4.0	m2	-
	4.0≦W	m2	9.7
	路床盛土 W<2.5	m2	-
	2.5≦W<4.0	m2	-
	4.0≦W	m2	16.3
	路体外盛土	m2	0.1
	路肩盛土	m2	1.0
	畦畔盛土	m2	0.5
	床掘	m2	0.7
	埋戻し	m2	0.5

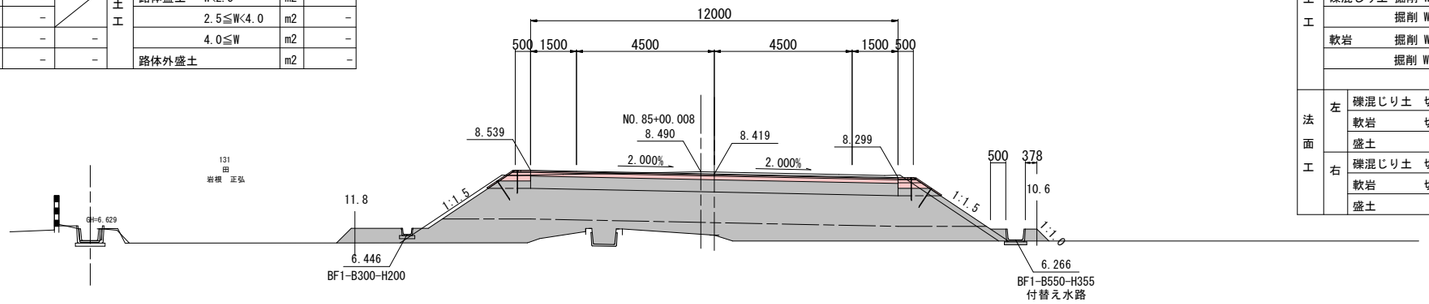

DL=5.000

NO.84

GH=6.35
FH=8.374

側道

項目		単位	数量	
土工	礫混じり土 掘削 W<5.0	m2	-	
	掘削 W≧5.0	m2	-	
法面工	左 盛土／切土	m	-	-
	右 盛土／切土	m	-	-

項目		単位	数量
土工	路体盛土 W<2.5	m2	-
	2.5≦W<4.0	m2	-
	4.0≦W	m2	-
	路体外盛土	m2	-

本線

項目		単位	数量	
土工	礫混じり土 掘削 W<5.0	m2	-	
	掘削 W≧5.0	m2	-	
	軟岩 掘削 W<5.0	m2	-	
	掘削 W≧5.0	m2	-	
法面工	左 礫混じり土 切土	m	-	-
	軟岩 切土	m	-	-
	盛土	m	2.6	2.6
	右 礫混じり土 切土	m	-	-
	軟岩 切土	m	-	-
	盛土	m	2.4	1.4

項目		単位	数量
土工	路体盛土 W<2.5	m2	-
	2.5≦W<4.0	m2	-
	4.0≦W	m2	7.1
	路床盛土 W<2.5	m2	-
	2.5≦W<4.0	m2	-
	4.0≦W	m2	16.3
	路体外盛土	m2	0.2
	路肩盛土	m2	1.0
	畦畔盛土	m2	0.4
	床掘	m2	0.2
	埋戻し	m2	0.1

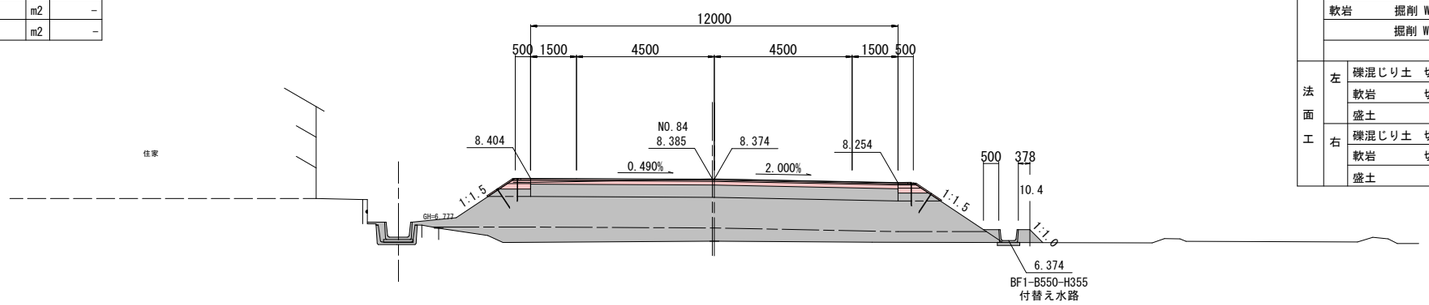

DL=5.000

NO.83+07.552

GH=6.44
FH=8.349

側道

項目		単位	数量	
土工	礫混じり土 掘削 W<5.0	m2	-	
	掘削 W≧5.0	m2	-	
法面工	左 盛土／切土	m	-	-
	右 盛土／切土	m	-	-

項目		単位	数量
土工	路体盛土 W<2.5	m2	-
	2.5≦W<4.0	m2	-
	4.0≦W	m2	-
	路体外盛土	m2	-

本線

項目		単位	数量	
土工	礫混じり土 掘削 W<5.0	m2	-	
	掘削 W≧5.0	m2	-	
	軟岩 掘削 W<5.0	m2	-	
	掘削 W≧5.0	m2	-	
法面工	左 礫混じり土 切土	m	-	-
	軟岩 切土	m	-	-
	盛土	m	2.0	0.9
	右 礫混じり土 切土	m	-	-
	軟岩 切土	m	-	-
	盛土	m	2.2	1.2

項目		単位	数量
土工	路体盛土 W<2.5	m2	-
	2.5≦W<4.0	m2	-
	4.0≦W	m2	4.0
	路床盛土 W<2.5	m2	-
	2.5≦W<4.0	m2	-
	4.0≦W	m2	16.2
	路体外盛土	m2	0.1
	路肩盛土	m2	1.0
	畦畔盛土	m2	0.3
	床掘	m2	0.4
	埋戻し	m2	0.2

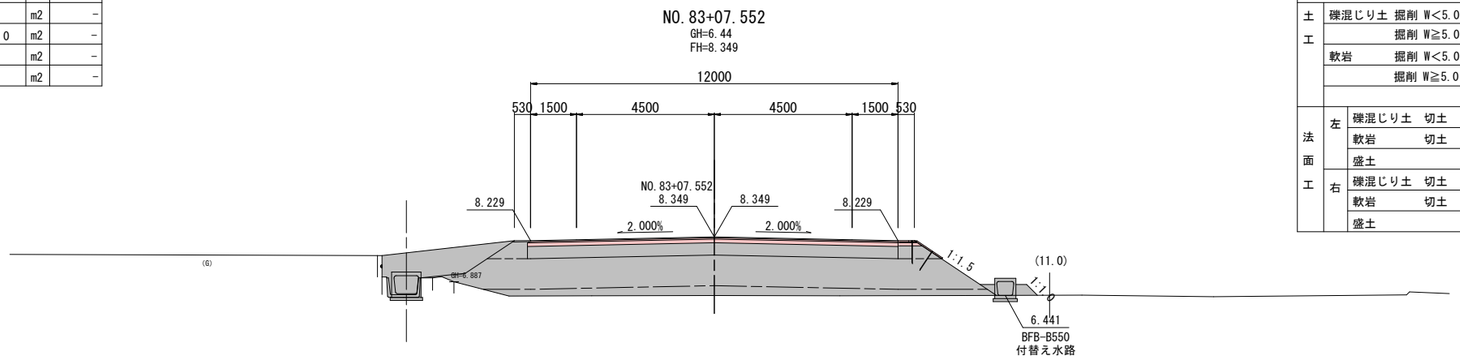

DL=5.000

工事起点

NO.83

GH=6.41
FH=8.338

側道

項目		単位	数量	
土工	礫混じり土 掘削 W<5.0	m2	-	
	掘削 W≧5.0	m2	-	
法面工	左 盛土／切土	m	-	-
	右 盛土／切土	m	-	-

項目		単位	数量
土工	路体盛土 W<2.5	m2	-
	2.5≦W<4.0	m2	-
	4.0≦W	m2	-
	路体外盛土	m2	-

本線

項目		単位	数量	
土工	礫混じり土 掘削 W<5.0	m2	-	
	掘削 W≧5.0	m2	-	
	軟岩 掘削 W<5.0	m2	-	
	掘削 W≧5.0	m2	-	
法面工	左 礫混じり土 切土	m	-	-
	軟岩 切土	m	-	-
	盛土	m	1.5	0.4
	右 礫混じり土 切土	m	-	-
	軟岩 切土	m	-	-
	盛土	m	2.1	1.1

項目		単位	数量
土工	路体盛土 W<2.5	m2	0.1
	2.5≦W<4.0	m2	-
	4.0≦W	m2	3.3
	路床盛土 W<2.5	m2	0.3
	2.5≦W<4.0	m2	-
	4.0≦W	m2	15.1
	路体外盛土	m2	0.5
	路肩盛土	m2	1.0
	畦畔盛土	m2	0.4
	床掘	m2	0.8
	埋戻し	m2	0.3

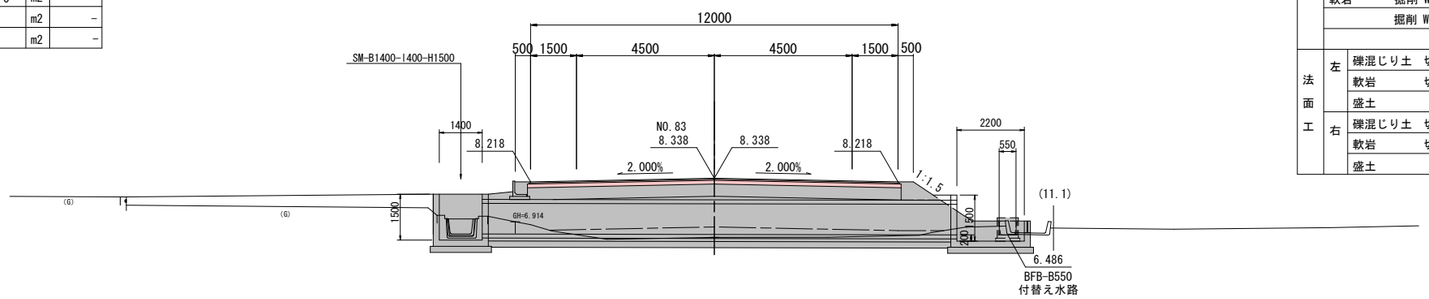

DL=5.000

令和８年度 国道１０１号道路改良工事	
工事番号	第11-21-3号
路線名 河川名	国道１０１号
施工箇所	西津軽郡深浦町 大字追良瀬地内
本線横断図	縮尺 1：100
図面番号	19 葉中 5
西北県土整備事務所 鰺ヶ沢道路河川事務所	
青森県	

NO.88

GH=5.56
FH=8.572

側道

項目			単位	数量	
土工	礫混じり土 掘削 W<5.0		m2	0.1	
	掘削 W≧5.0		m2	-	
法面工	左	盛土／切土	m	0.8	0.1
	右	盛土／切土	m	-	-

項目		単位	数量
土工	路体盛土 W<2.5	m2	-
	2.5≦W<4.0	m2	-
	4.0≦W	m2	1.8
	路体外盛土	m2	-

本線

項目			単位	数量	
土工	礫混じり土 掘削 W<5.0		m2	-	
	掘削 W≧5.0		m2	-	
	軟岩 掘削 W<5.0		m2	-	
	掘削 W≧5.0		m2	-	
法面工	左	礫混じり土 切土	m	-	-
		軟岩 切土	m	-	-
		盛土	m	4.4	4.4
	右	礫混じり土 切土	m	-	-
		軟岩 切土	m	-	-
		盛土	m	3.6	2.5

項目		単位	数量
土工	路体盛土 W<2.5	m2	0.7
	2.5≦W<4.0	m2	-
	4.0≦W	m2	20.5
	路床盛土 W<2.5	m2	-
	2.5≦W<4.0	m2	-
	4.0≦W	m2	15.0
	路体外盛土	m2	0.1
	路肩盛土	m2	1.0
	畦畔盛土	m2	0.2
	床掘	m2	1.9
	埋戻し	m2	1.2

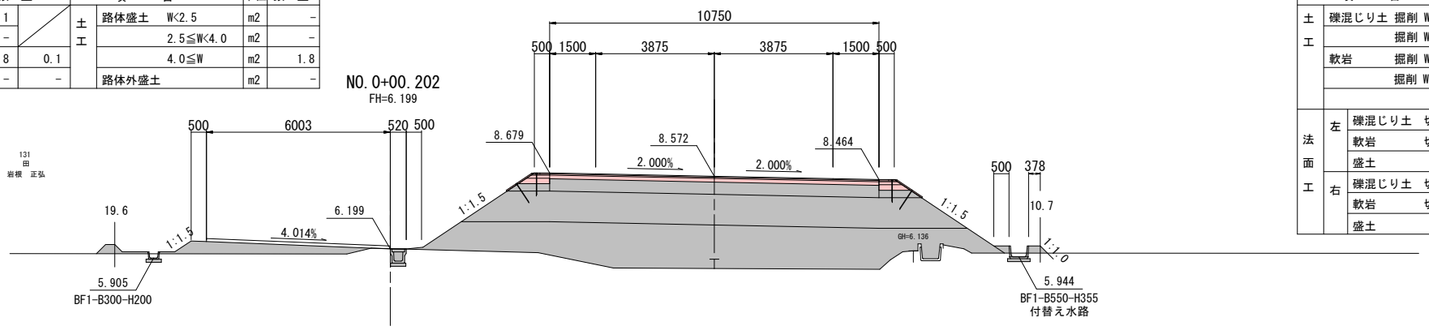

DL=5.000

NO.87

GH=6.18
FH=8.520

側道

項目			単位	数量	
土工	礫混じり土 掘削 W<5.0		m2	-	
	掘削 W≧5.0		m2	-	
法面工	左	盛土／切土	m	-	-
	右	盛土／切土	m	-	-

項目		単位	数量
土工	路体盛土 W<2.5	m2	-
	2.5≦W<4.0	m2	-
	4.0≦W	m2	-
	路体外盛土	m2	-

本線

項目			単位	数量	
土工	礫混じり土 掘削 W<5.0		m2	0.1	
	掘削 W≧5.0		m2	-	
	軟岩 掘削 W<5.0		m2	-	
	掘削 W≧5.0		m2	-	
法面工	左	礫混じり土 切土	m	-	-
		軟岩 切土	m	-	-
		盛土	m	4.7	4.7
	右	礫混じり土 切土	m	-	-
		軟岩 切土	m	-	-
		盛土	m	3.2	2.2

項目		単位	数量
土工	路体盛土 W<2.5	m2	0.9
	2.5≦W<4.0	m2	-
	4.0≦W	m2	13.1
	路床盛土 W<2.5	m2	-
	2.5≦W<4.0	m2	-
	4.0≦W	m2	16.0
	路体外盛土	m2	0.1
	路肩盛土	m2	1.0
	畦畔盛土	m2	0.5
	床掘	m2	0.9
	埋戻し	m2	0.5

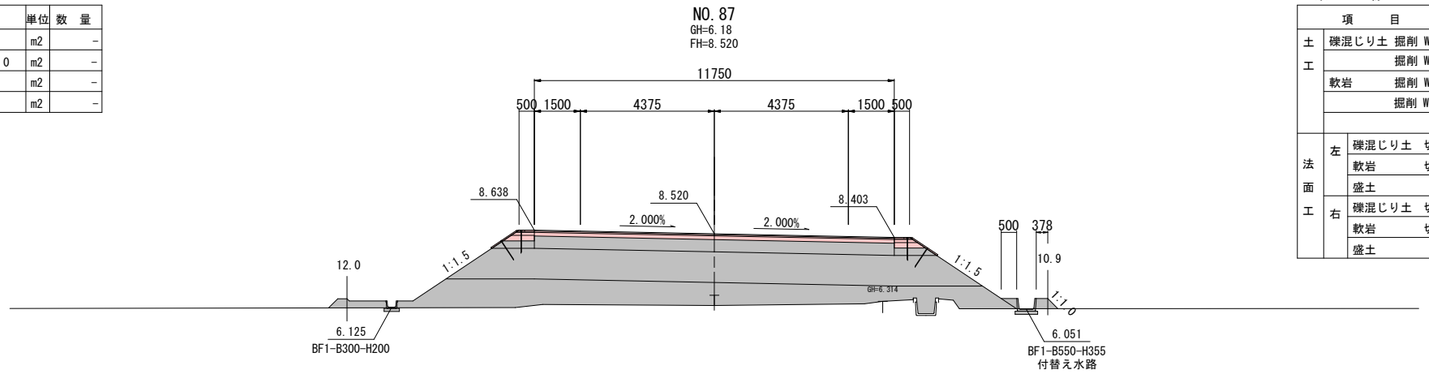

DL=5.000

NO.86+04.186

GH=6.13
FH=8.479

側道

項目			単位	数量	
土工	礫混じり土 掘削 W<5.0		m2	-	
	掘削 W≧5.0		m2	-	
法面工	左	盛土／切土	m	-	-
	右	盛土／切土	m	-	-

項目		単位	数量
土工	路体盛土 W<2.5	m2	-
	2.5≦W<4.0	m2	-
	4.0≦W	m2	-
	路体外盛土	m2	-

本線

項目			単位	数量	
土工	礫混じり土 掘削 W<5.0		m2	-	
	掘削 W≧5.0		m2	-	
	軟岩 掘削 W<5.0		m2	-	
	掘削 W≧5.0		m2	-	
法面工	左	礫混じり土 切土	m	-	-
		軟岩 切土	m	-	-
		盛土	m	4.5	4.5
	右	礫混じり土 切土	m	-	-
		軟岩 切土	m	-	-
		盛土	m	3.0	2.0

項目		単位	数量
土工	路体盛土 W<2.5	m2	0.7
	2.5≦W<4.0	m2	-
	4.0≦W	m2	13.3
	路床盛土 W<2.5	m2	-
	2.5≦W<4.0	m2	-
	4.0≦W	m2	16.3
	路体外盛土	m2	0.1
	路肩盛土	m2	1.0
	畦畔盛土	m2	0.5
	床掘	m2	0.8
	埋戻し	m2	0.5

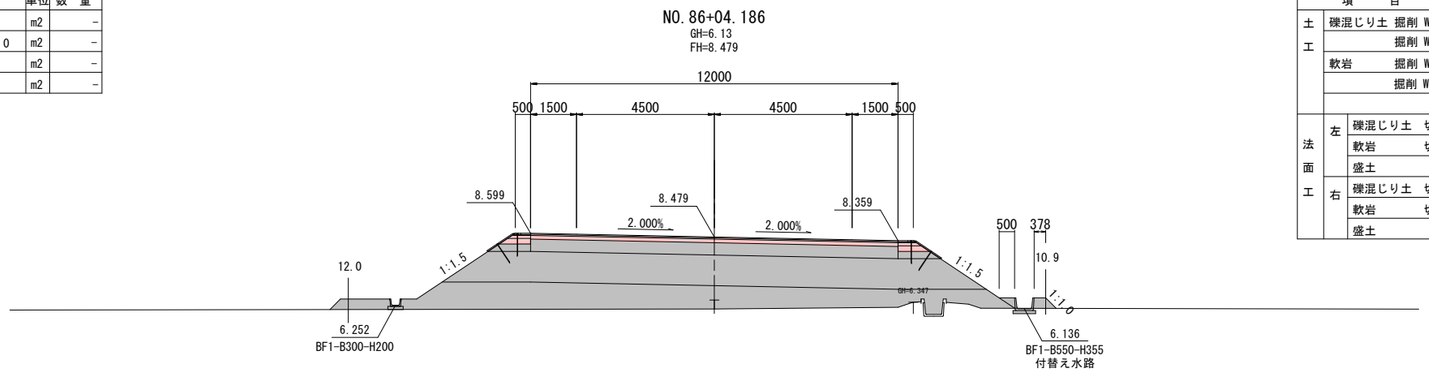

DL=5.000

NO.86

GH=6.10
FH=8.469

側道

項目			単位	数量	
土工	礫混じり土 掘削 W<5.0		m2	-	
	掘削 W≧5.0		m2	-	
法面工	左	盛土／切土	m	-	-
	右	盛土／切土	m	-	-

項目		単位	数量
土工	路体盛土 W<2.5	m2	-
	2.5≦W<4.0	m2	-
	4.0≦W	m2	-
	路体外盛土	m2	-

本線

項目			単位	数量	
土工	礫混じり土 掘削 W<5.0		m2	-	
	掘削 W≧5.0		m2	-	
	軟岩 掘削 W<5.0		m2	-	
	掘削 W≧5.0		m2	-	
法面工	左	礫混じり土 切土	m	-	-
		軟岩 切土	m	-	-
		盛土	m	4.5	4.5
	右	礫混じり土 切土	m	-	-
		軟岩 切土	m	-	-
		盛土	m	3.0	1.9

項目		単位	数量
土工	路体盛土 W<2.5	m2	0.8
	2.5≦W<4.0	m2	-
	4.0≦W	m2	13.1
	路床盛土 W<2.5	m2	-
	2.5≦W<4.0	m2	-
	4.0≦W	m2	16.3
	路体外盛土	m2	0.1
	路肩盛土	m2	1.0
	畦畔盛土	m2	0.5
	床掘	m2	0.8
	埋戻し	m2	0.5

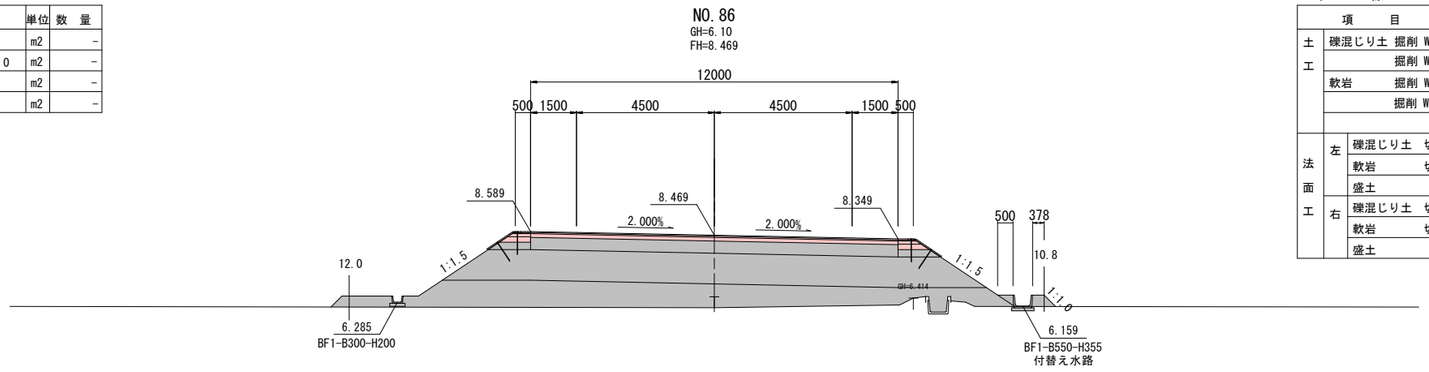

DL=5.000

令和8年度 国道101号道路改良工事	
工事番号	第11-21-3号
路線 河川名	国道101号
施工箇所	西津軽郡深浦町 大字追良瀬地内
本線横断図	縮尺 1：100
図面番号	19 葉中 6
西北県土整備事務所 鰺ヶ沢道路河川事務所	
青森県	

岩根 環

NO.91

GH=5.41
FH=8.727

側道

項目		単位	数量		項目		単位	数量
土工	礫混じり土 掘削 W<5.0	m2	-		土工	路体盛土 W<2.5	m2	-
	掘削 W≧5.0	m2	-			2.5≦W<4.0	m2	0.9
法面工	左 盛土／切土	m	1.4	-		4.0≦W	m2	2.4
	右 盛土／切土	m	-	-		路体外盛土	m2	-

本線

項目		単位	数量		項目	単位	数量
土工	礫混じり土 掘削 W<5.0	m2	-		土工 路体盛土 W<2.5	m2	-
	掘削 W≧5.0	m2	-		2.5≦W<4.0	m2	-
	軟岩 掘削 W<5.0	m2	-		4.0≦W	m2	28.1
	掘削 W≧5.0	m2	-		路床盛土 W<2.5	m2	-
					2.5≦W<4.0	m2	-
法面工	左 礫混じり土 切土	m	-	-	4.0≦W	m2	13.3
	軟岩 切土	m	-	-	路体外盛土	m2	0.1
	盛土	m	4.8	4.8	路肩盛土	m2	1.0
	右 礫混じり土 切土	m	-	-	畦畔盛土	m2	-
	軟岩 切土	m	-	-	床掘	m2	1.2
	盛土	m	4.4	3.4	埋戻し	m2	0.8

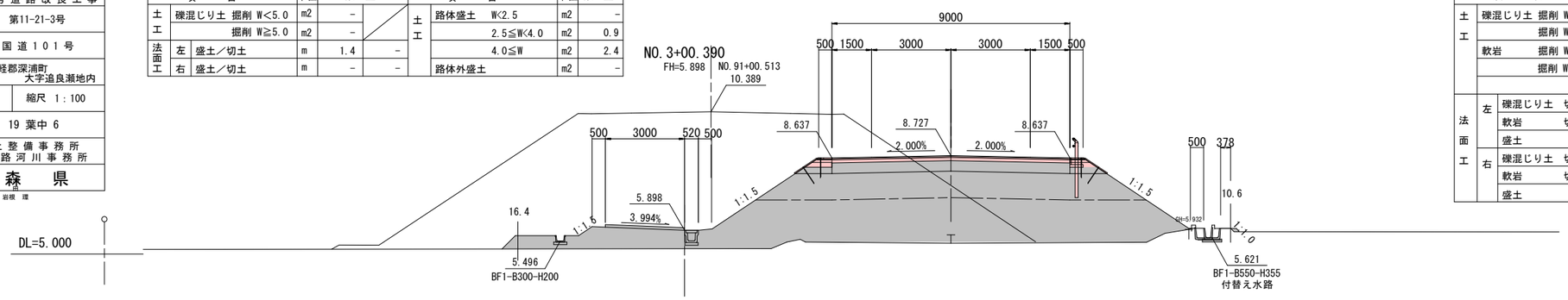

NO.90

GH=5.45
FH=8.675

側道

項目		単位	数量		項目	単位	数量
土工	礫混じり土 掘削 W<5.0	m2	-		土工 路体盛土 W<2.5	m2	-
	掘削 W≧5.0	m2	-		2.5≦W<4.0	m2	0.9
法面工	左 盛土／切土	m	1.5	-	4.0≦W	m2	2.9
	右 盛土／切土	m	-	-	路体外盛土	m2	-

本線

項目		単位	数量		項目	単位	数量
土工	礫混じり土 掘削 W<5.0	m2	-		土工 路体盛土 W<2.5	m2	-
	掘削 W≧5.0	m2	-		2.5≦W<4.0	m2	-
	軟岩 掘削 W<5.0	m2	-		4.0≦W	m2	26.3
	掘削 W≧5.0	m2	-		路床盛土 W<2.5	m2	-
					2.5≦W<4.0	m2	-
法面工	左 礫混じり土 切土	m	-	-	4.0≦W	m2	13.3
	軟岩 切土	m	-	-	路体外盛土	m2	0.3
	盛土	m	4.6	4.6	路肩盛土	m2	1.0
	右 礫混じり土 切土	m	-	-	畦畔盛土	m2	0.3
	軟岩 切土	m	-	-	床掘	m2	1.1
	盛土	m	4.2	3.1	埋戻し	m2	0.6

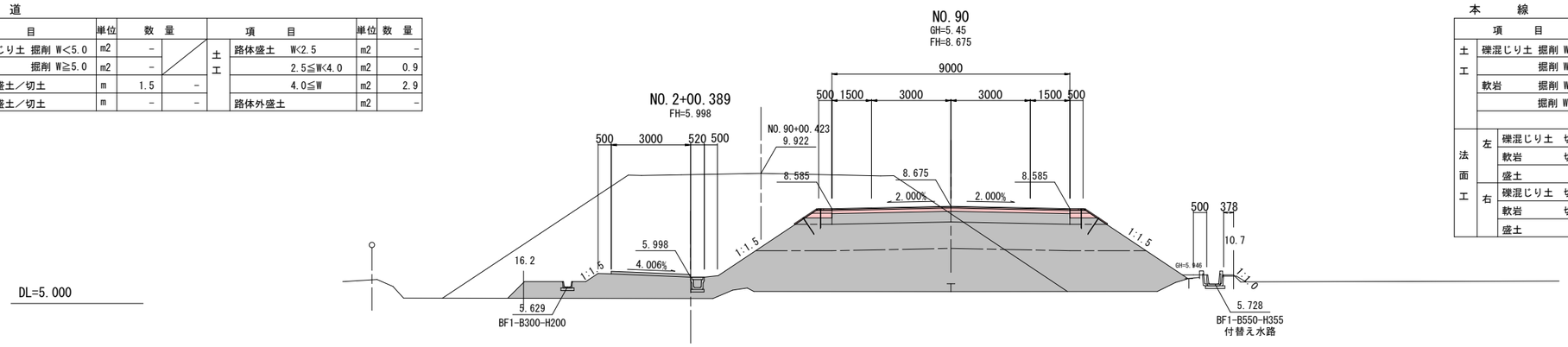

NO.89+00.820

GH=5.46
FH=8.626

側道

項目		単位	数量		項目	単位	数量
土工	礫混じり土 掘削 W<5.0	m2	0.1		土工 路体盛土 W<2.5	m2	-
	掘削 W≧5.0	m2	-		2.5≦W<4.0	m2	0.7
法面工	左 盛土／切土	m	0.4	0.1	4.0≦W	m2	-
	右 盛土／切土	m	-	-	路体外盛土	m2	-

本線

項目		単位	数量		項目	単位	数量
土工	礫混じり土 掘削 W<5.0	m2	0.1		土工 路体盛土 W<2.5	m2	0.2
	掘削 W≧5.0	m2	-		2.5≦W<4.0	m2	-
	軟岩 掘削 W<5.0	m2	-		4.0≦W	m2	24.9
	掘削 W≧5.0	m2	-		路床盛土 W<2.5	m2	-
					2.5≦W<4.0	m2	-
法面工	左 礫混じり土 切土	m	-	-	4.0≦W	m2	14.0
	軟岩 切土	m	-	-	路体外盛土	m2	0.5
	盛土	m	4.5	4.5	路肩盛土	m2	1.0
	右 礫混じり土 切土	m	-	-	畦畔盛土	m2	0.3
	軟岩 切土	m	-	-	床掘	m2	1.9
	盛土	m	3.9	2.8	埋戻し	m2	1.2

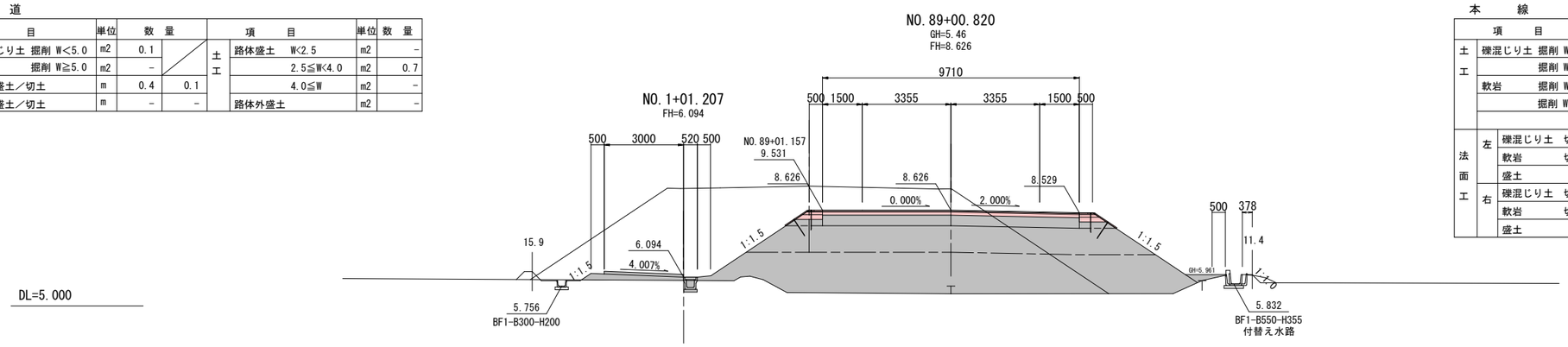

NO.89

GH=5.42
FH=8.624

側道

項目		単位	数量		項目	単位	数量
土工	礫混じり土 掘削 W<5.0	m2	0.1		土工 路体盛土 W<2.5	m2	-
	掘削 W≧5.0	m2	-		2.5≦W<4.0	m2	0.7
法面工	左 盛土／切土	m	0.4	0.1	4.0≦W	m2	-
	右 盛土／切土	m	-	-	路体外盛土	m2	-

本線

項目		単位	数量		項目	単位	数量
土工	礫混じり土 掘削 W<5.0	m2	-		土工 路体盛土 W<2.5	m2	0.2
	掘削 W≧5.0	m2	-		2.5≦W<4.0	m2	-
	軟岩 掘削 W<5.0	m2	-		4.0≦W	m2	25.1
	掘削 W≧5.0	m2	-		路床盛土 W<2.5	m2	-
					2.5≦W<4.0	m2	-
法面工	左 礫混じり土 切土	m	-	-	4.0≦W	m2	13.8
	軟岩 切土	m	-	-	路体外盛土	m2	0.5
	盛土	m	4.5	4.5	路肩盛土	m2	1.0
	右 礫混じり土 切土	m	-	-	畦畔盛土	m2	0.3
	軟岩 切土	m	-	-	床掘	m2	1.9
	盛土	m	3.9	2.8	埋戻し	m2	1.2

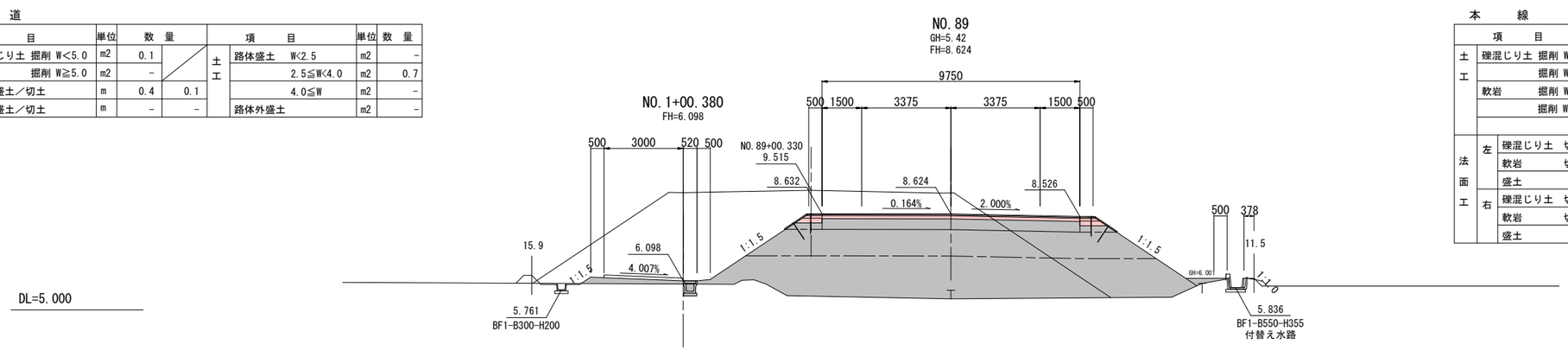

令和８年度 国道１０１号道路改良工事	
工事番号	第11-21-3号
路線 河川名	国道１０１号
施工 箇所	西津軽郡深浦町 大字追良瀬地内
本線横断図	縮尺 1：100
図面番号	19 葉中 7
西北県土整備事務所 鰺ヶ沢道路河川事務所	
青森県	

側道

項目			単位	数量		項目		単位	数量
土工	礫混じり土 掘削 W<5.0		m2	-		土工	路体盛土 W<2.5	m2	-
	掘削 W≧5.0		m2	-			2.5≦W<4.0	m2	0.9
法面工	左	盛土／切土	m	1.3	-		4.0≦W	m2	3.6
	右	盛土／切土	m	-	-		路体外盛土	m2	0.1

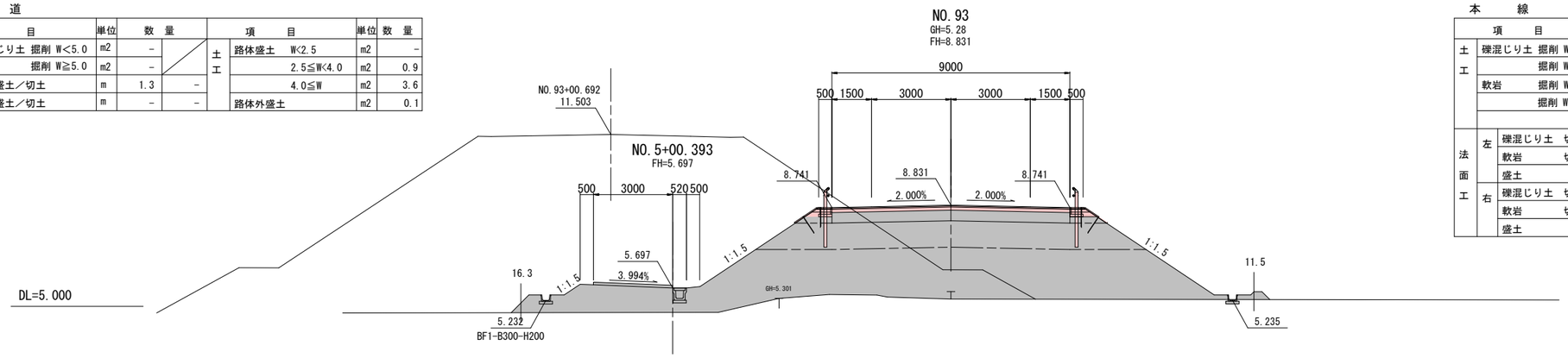

本線

項目			単位	数量		項目		単位	数量
土工	礫混じり土 掘削 W<5.0		m2	-		土工	路体盛土 W<2.5	m2	-
	掘削 W≧5.0		m2	-			2.5≦W<4.0	m2	-
	軟岩 掘削 W<5.0		m2	-			4.0≦W	m2	34.0
	掘削 W≧5.0		m2	-			路床盛土 W<2.5	m2	-
							2.5≦W<4.0	m2	-
法面工	左	礫混じり土 切土	m	-	-		4.0≦W	m2	13.3
		軟岩 切土	m	-	-		路体外盛土	m2	0.1
		盛土	m	5.4	5.4		路肩盛土	m2	1.0
	右	礫混じり土 切土	m	-	-		畦畔盛土	m2	0.4
		軟岩 切土	m	-	-		床掘	m2	0.2
		盛土	m	6.0	4.9		埋戻し	m2	0.1

側道

項目			単位	数量		項目		単位	数量
土工	礫混じり土 掘削 W<5.0		m2	-		土工	路体盛土 W<2.5	m2	0.8
	掘削 W≧5.0		m2	-			2.5≦W<4.0	m2	0.9
法面工	左	盛土／切土	m	1.3	-		4.0≦W	m2	0.7
	右	盛土／切土	m	-	-		路体外盛土	m2	0.1

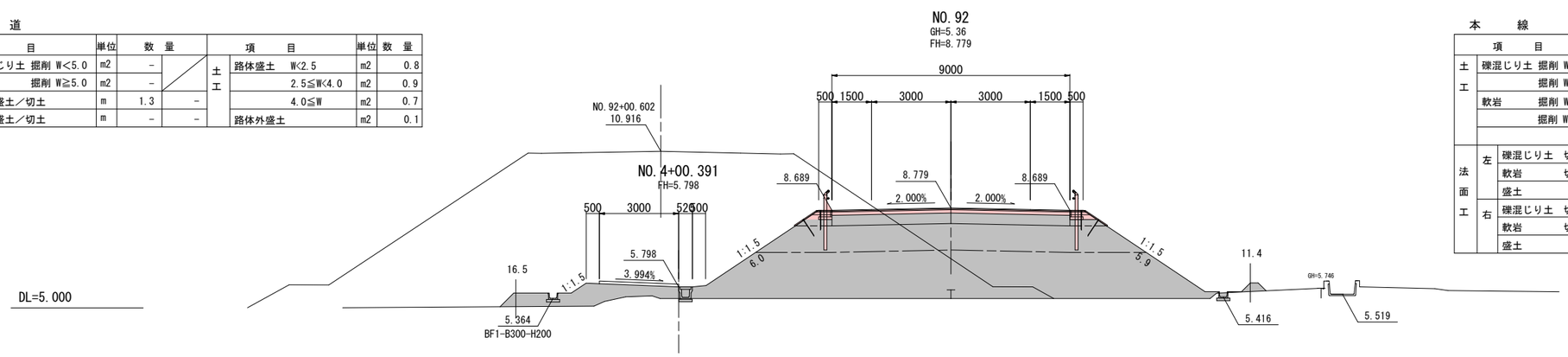

本線

項目			単位	数量		項目		単位	数量
土工	礫混じり土 掘削 W<5.0		m2	-		土工	路体盛土 W<2.5	m2	-
	掘削 W≧5.0		m2	-			2.5≦W<4.0	m2	-
	軟岩 掘削 W<5.0		m2	-			4.0≦W	m2	30.6
	掘削 W≧5.0		m2	-			路床盛土 W<2.5	m2	-
							2.5≦W<4.0	m2	-
法面工	左	礫混じり土 切土	m	-	-		4.0≦W	m2	13.3
		軟岩 切土	m	-	-		路体外盛土	m2	0.1
		盛土	m	5.1	5.1		路肩盛土	m2	1.0
	右	礫混じり土 切土	m	-	-		畦畔盛土	m2	0.4
		軟岩 切土	m	-	-		床掘	m2	0.8
		盛土	m	5.5	4.5		埋戻し	m2	0.5

令和8年度 国道101号道路改良工事	
工事番号	第11-21-3号
路線名 河川名	国道101号
施工箇所	西津軽郡深浦町 大字追良瀬地内
本線横断図	縮尺 1：100
図面番号	19 葉中 8
西北県土整備事務所 鰺ヶ沢道路河川事務所	
青森県	

側道

	ヶ項目		単位	数量	
土工	礫混じり土 掘削 W<5.0		m2	0.3	
	掘削 W≧5.0		m2	-	
法面工	左	盛土／切土	m	0.7	-
	右	盛土／切土	m	0.8	0.2

項目		単位	数量
土工	路体盛土 W<2.5	m2	0.4
	2.5≦W<4.0	m2	1.9
	4.0≦W	m2	0.4
	路体外盛土	m2	-

本線

	項目		単位	数量	
土工	礫混じり土 掘削 W<5.0		m2	-	
	掘削 W≧5.0		m2	-	
	軟岩 掘削 W<5.0		m2	-	
	掘削 W≧5.0		m2	-	
	表土剥ぎ		m2	11.6	
法面工	左	礫混じり土 切土	m	0.1	0.1
		軟岩 切土	m	-	-
		盛土	m	6.1	6.1
	右	礫混じり土 切土	m	-	-
		軟岩 切土	m	-	-
		盛土	m	5.1	4.3

項目		単位	数量
土工	路体盛土 W<2.5	m2	-
	2.5≦W<4.0	m2	-
	4.0≦W	m2	101.0
	路床盛土 W<2.5	m2	-
	2.5≦W<4.0	m2	-
	4.0≦W	m2	36.3
	路体外盛土	m2	1.5
	路肩盛土	m2	0.9
	畦畔盛土	m2	0.5
	床掘	m2	-
	埋戻し	m2	-

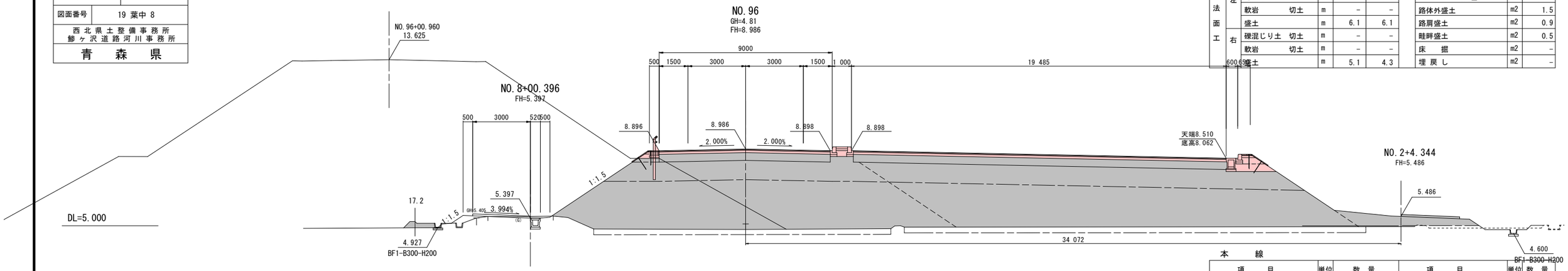

本線

	項目		単位	数量	
土工	礫混じり土 掘削 W<5.0		m2	-	
	掘削 W≧5.0		m2	-	
	軟岩 掘削 W<5.0		m2	-	
	掘削 W≧5.0		m2	-	
	表土剥ぎ		m2	8.6	
法面工	左	礫混じり土 切土	m	-	-
		軟岩 切土	m	-	-
		盛土	m	5.9	5.9
	右	礫混じり土 切土	m	-	-
		軟岩 切土	m	-	-
		盛土	m	5.1	4.3

項目		単位	数量
土工	路体盛土 W<2.5	m2	-
	2.5≦W<4.0	m2	-
	4.0≦W	m2	83.0
	路床盛土 W<2.5	m2	-
	2.5≦W<4.0	m2	-
	4.0≦W	m2	33.0
	路体外盛土	m2	0.8
	路肩盛土	m2	0.9
	畦畔盛土	m2	0.3
	床掘	m2	-
	埋戻し	m2	-

側道

	項目		単位	数量	
土工	礫混じり土 掘削 W<5.0		m2	0.2	
	掘削 W≧5.0		m2	-	
法面工	左	盛土／切土	m	0.7	-
	右	盛土／切土	m	0.6	0.6

項目		単位	数量
土工	路体盛土 W<2.5	m2	-
	2.5≦W<4.0	m2	3.2
	4.0≦W	m2	-
	路体外盛土	m2	-

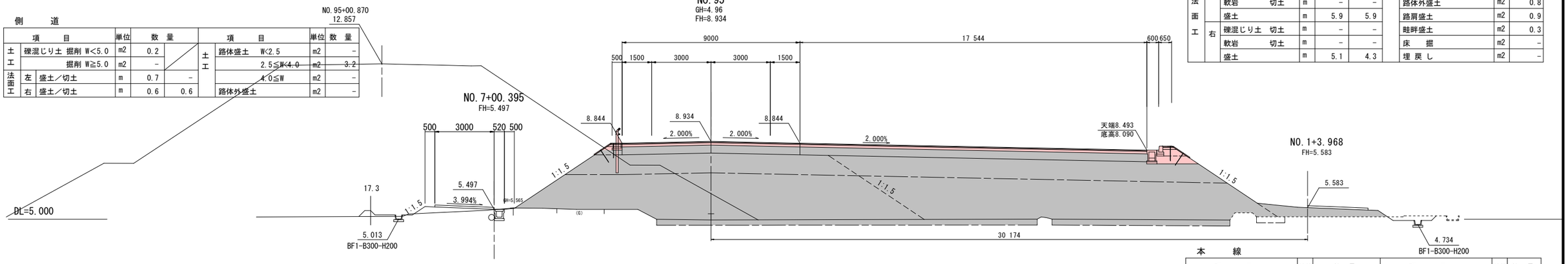

本線

	項目		単位	数量	
土工	礫混じり土 掘削 W<5.0		m2	0.1	
	掘削 W≧5.0		m2	-	
	軟岩 掘削 W<5.0		m2	-	
	掘削 W≧5.0		m2	-	
	表土剥ぎ		m2	5.5	
法面工	左	礫混じり土 切土	m	-	-
		軟岩 切土	m	-	-
		盛土	m	5.7	5.7
	右	礫混じり土 切土	m	0.3	0.3
		軟岩 切土	m	-	-
		盛土	m	6.1	5.1

項目		単位	数量
土工	路体盛土 W<2.5	m2	-
	2.5≦W<4.0	m2	-
	4.0≦W	m2	41.4
	路床盛土 W<2.5	m2	-
	2.5≦W<4.0	m2	-
	4.0≦W	m2	13.3
	路体外盛土	m2	0.1
	路肩盛土	m2	1.0
	畦畔盛土	m2	0.3
	床掘	m2	-
	埋戻し	m2	-

側道

	項目		単位	数量	
土工	礫混じり土 掘削 W<5.0		m2	0.3	
	掘削 W≧5.0		m2	-	
法面工	左	盛土／切土	m	0.8	-
	右	盛土／切土	m	0.4	0.7

項目		単位	数量
土工	路体盛土 W<2.5	m2	-
	2.5≦W<4.0	m2	0.9
	4.0≦W	m2	2.4
	路体外盛土	m2	2.6

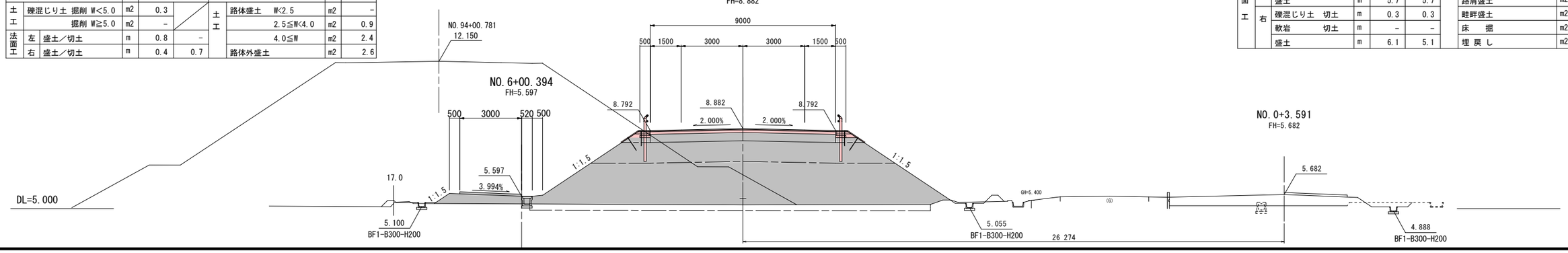

令和8年度 国道101号道路改良工事	
工事番号	第11-21-3号
路線名 河川名	国道101号
施工箇所	西津軽郡深浦町 大字追良瀬地内
本線横断図	縮尺 1：100
図面番号	19 葉中 9
西北県土整備事務所 鰺ヶ沢道路河川事務所	
青森県	

側道

項目		単位	数量	
土工	礫混じり土 掘削 W<5.0	m2	0.2	
	掘削 W≧5.0	m2	-	
法面工	左 盛土／切土	m	0.7	0.6
	右 盛土／切土	m	3.7	-

項目		単位	数量
土工	路体盛土 W<2.5	m2	-
	2.5≦W<4.0	m2	2.5
	4.0≦W	m2	8.3
	路体外盛土	m2	-

本線

項目		単位	数量	
土工	礫混じり土 掘削 W<5.0	m2	-	
	掘削 W≧5.0	m2	-	
	軟岩 掘削 W<5.0	m2	-	
	掘削 W≧5.0	m2	-	
	表土剥ぎ	m2	14.0	
法面工	左 礫混じり土 切土	m	-	-
	軟岩 切土	m	-	-
	盛土	m	5.0	5.0
	右 礫混じり土 切土	m	-	-
	軟岩 切土	m	-	-
	盛土	m	3.3	2.5

項目		単位	数量
土工	路体盛土 W<2.5	m2	-
	2.5≦W<4.0	m2	-
	4.0≦W	m2	134.1
	路床盛土 W<2.5	m2	-
	2.5≦W<4.0	m2	-
	4.0≦W	m2	39.2
	路体外盛土	m2	8.1
	路肩盛土	m2	0.9
	畦畔盛土	m2	0.2
	床掘	m2	-
	埋戻し	m2	-

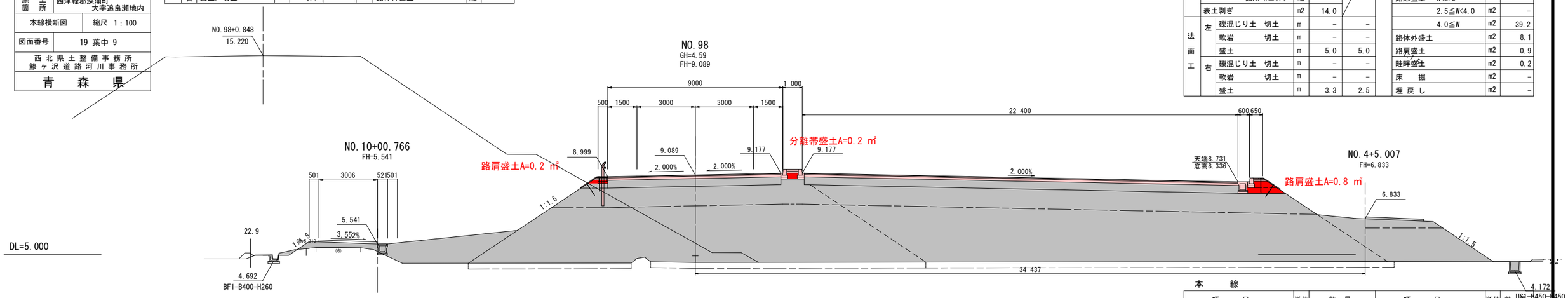

本線

項目		単位	数量	
土工	礫混じり土 掘削 W<5.0	m2	-	
	掘削 W≧5.0	m2	-	
	軟岩 掘削 W<5.0	m2	-	
	掘削 W≧5.0	m2	-	
	表土剥ぎ	m2	13.8	
法面工	左 礫混じり土 切土	m	-	-
	軟岩 切土	m	-	-
	盛土	m	5.7	5.7
	右 礫混じり土 切土	m	-	-
	軟岩 切土	m	-	-
	盛土	m	4.1	3.3

項目		単位	数量
土工	路体盛土 W<2.5	m2	-
	2.5≦W<4.0	m2	-
	4.0≦W	m2	124.5
	路床盛土 W<2.5	m2	-
	2.5≦W<4.0	m2	-
	4.0≦W	m2	39.2
	路体外盛土	m2	6.4
	路肩盛土	m2	0.9
	畦畔盛土	m2	0.2
	床掘	m2	-
	埋戻し	m2	-

側道

項目		単位	数量	
土工	礫混じり土 掘削 W<5.0	m2	0.7	
	掘削 W≧5.0	m2	-	
法面工	左 盛土／切土	m	-	0.7
	右 盛土／切土	m	2.2	0.2

項目		単位	数量
土工	路体盛土 W<2.5	m2	-
	2.5≦W<4.0	m2	1.5
	4.0≦W	m2	4.3
	路体外盛土	m2	-

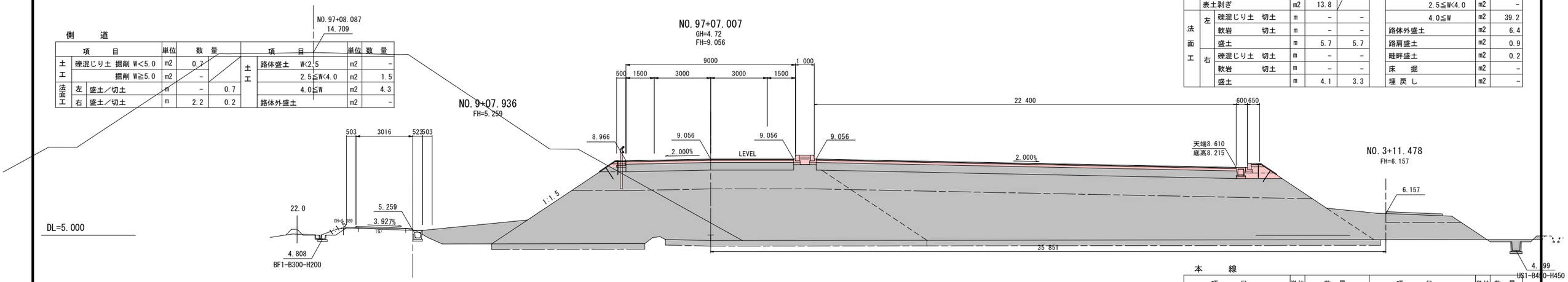

本線

項目		単位	数量	
土工	礫混じり土 掘削 W<5.0	m2	-	
	掘削 W≧5.0	m2	-	
	軟岩 掘削 W<5.0	m2	-	
	掘削 W≧5.0	m2	-	
	表土剥ぎ	m2	13.7	
法面工	左 礫混じり土 切土	m	-	-
	軟岩 切土	m	-	-
	盛土	m	5.9	5.9
	右 礫混じり土 切土	m	-	-
	軟岩 切土	m	-	-
	盛土	m	4.7	3.9

項目		単位	数量
土工	路体盛土 W<2.5	m2	-
	2.5≦W<4.0	m2	-
	4.0≦W	m2	118.5
	路床盛土 W<2.5	m2	-
	2.5≦W<4.0	m2	-
	4.0≦W	m2	39.1
	路体外盛土	m2	4.4
	路肩盛土	m2	0.9
	畦畔盛土	m2	0.1
	床掘	m2	-
	埋戻し	m2	-

側道

項目		単位	数量	
土工	礫混じり土 掘削 W<5.0	m2	0.8	
	掘削 W≧5.0	m2	-	
法面工	左 盛土／切土	m	-	0.7
	右 盛土／切土	m	1.1	0.2

項目		単位	数量
土工	路体盛土 W<2.5	m2	-
	2.5≦W<4.0	m2	1.5
	4.0≦W	m2	2.2
	路体外盛土	m2	-

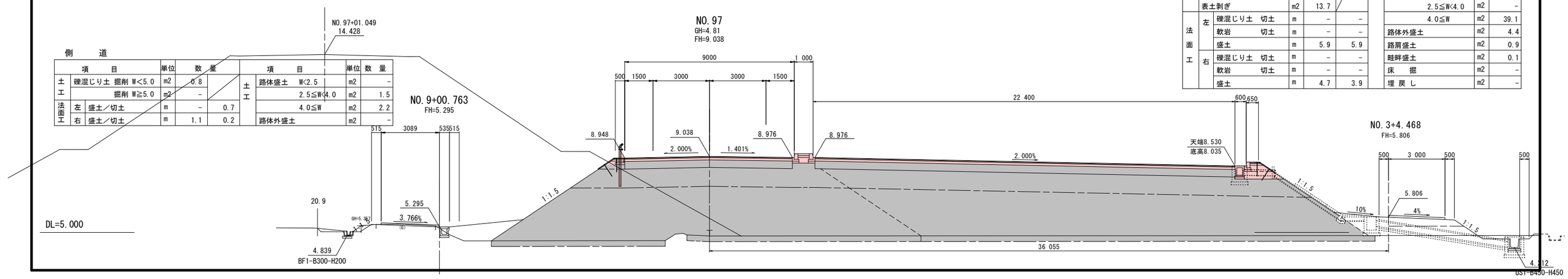

令和8年度 国道101号道路改良工事	
工事番号	第11-21-3号
路線 河川名	国道101号
施工 箇所	西津軽郡深浦町 大字追良瀬地内
本線横断図	縮尺 1：100
図面番号	19 葉中 10
西北県土整備事務所 鰺ヶ沢道路河川事務所	
青森県	

側道

項目			単位	数量		項目		単位	数量
土工	礫混じり土 掘削 W<5.0		m2	-	土工	路体盛土	W<2.5	m2	0.1
	掘削 W≧5.0		m2	-			2.5≦W<4.0	m2	1.1
法面工	左	盛土／切土	m	0.5	-		4.0≦W	m2	76.7
	右	盛土／切土	m	16.0	-	路体外盛土		m2	0.4

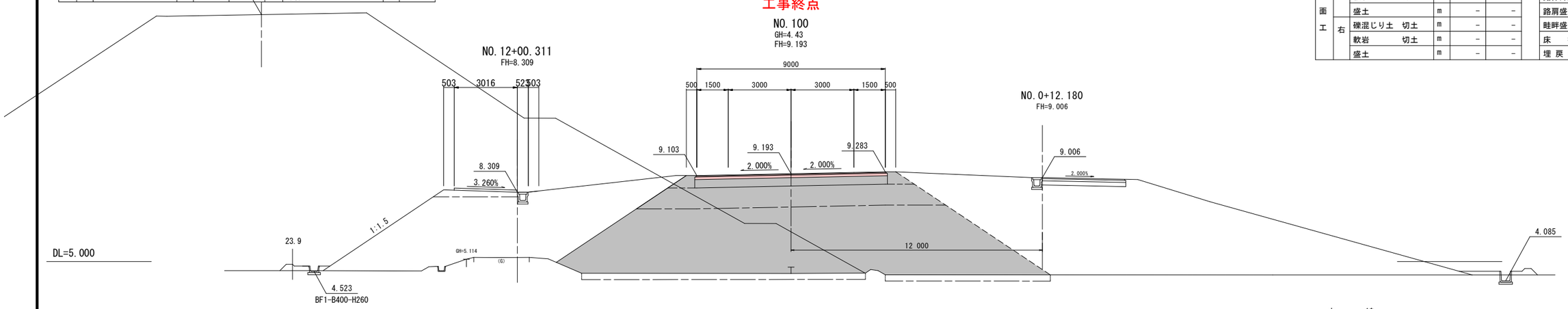

本線

項目			単位	数量		項目		単位	数量
土工	礫混じり土 掘削 W<5.0		m2	-	土工	路体盛土	W<2.5	m2	-
	掘削 W≧5.0		m2	-			2.5≦W<4.0	m2	-
	軟岩 掘削 W<5.0		m2	-			4.0≦W	m2	68.1
	掘削 W≧5.0		m2	-		路床盛土	W<2.5	m2	-
	表土剥ぎ		m2	6.3			2.5≦W<4.0	m2	-
法面工	左	礫混じり土 切土	m	-	-		4.0≦W	m2	13.3
		軟岩 切土	m	-	-	路体外盛土		m2	31.8
		盛土	m	-	-	路肩盛土		m2	1.1
	右	礫混じり土 切土	m	-	-	畦畔盛土		m2	0.6
		軟岩 切土	m	-	-	床掘		m2	-
		盛土	m	-	-	埋戻し		m2	-

側道

項目			単位	数量		項目		単位	数量
土工	礫混じり土 掘削 W<5.0		m2	-	土工	路体盛土	W<2.5	m2	0.1
	掘削 W≧5.0		m2	-			2.5≦W<4.0	m2	2.5
法面工	左	盛土／切土	m	3.9	-		4.0≦W	m2	20.9
	右	盛土／切土	m	5.7	-	路体外盛土		m2	0.1

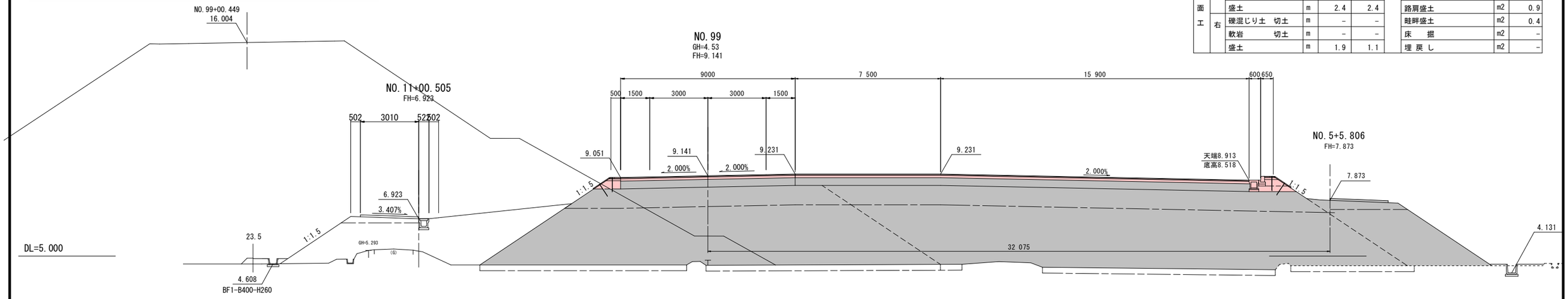

本線

項目			単位	数量		項目		単位	数量
土工	礫混じり土 掘削 W<5.0		m2	-	土工	路体盛土	W<2.5	m2	-
	掘削 W≧5.0		m2	-			2.5≦W<4.0	m2	-
	軟岩 掘削 W<5.0		m2	-			4.0≦W	m2	143.8
	掘削 W≧5.0		m2	-		路床盛土	W<2.5	m2	-
	表土剥ぎ		m2	12.7			2.5≦W<4.0	m2	-
法面工	左	礫混じり土 切土	m	-	-		4.0≦W	m2	38.3
		軟岩 切土	m	-	-	路体外盛土		m2	13.4
		盛土	m	2.4	2.4	路肩盛土		m2	0.9
	右	礫混じり土 切土	m	-	-	畦畔盛土		m2	0.4
		軟岩 切土	m	-	-	床掘		m2	-
		盛土	m	1.9	1.1	埋戻し		m2	-

令和８年度 国道１０１号道路改良工事	
工事番号	第11-21-3号
路線 河川名	国道１０１号
施工 箇所	西津軽郡深浦町 大字追良瀬地内
小構造図物図(3)	縮尺 図示
図面番号	19 葉中 11
西北県土整備事務所 鰺ヶ沢道路河川事務所	
青森県	

小構造物詳細図 (3)

(一般水路)

BF1-B300-H200 S=1:10
BF2-B300-H200(ソケット方式)

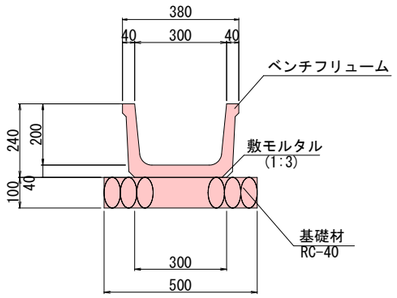

数量表 (10m当り)

項目	規格・寸法	単位	数量
ベンチフリューム	BF1-B300-H200	個	5.0
敷モルタル	1:3	m3	0.09
基礎材	RC-40,t=100	m2	5.0
基面整正		m2	5.0

数量表 (10m当り)

項目	規格・寸法	単位	数量
ベンチフリューム	BF2-B300-H200	個	5.0

※BF2-B300-H200(たて溝として使用するため、基礎材は設置しないものとする)

BF1-B400-H260 S=1:10

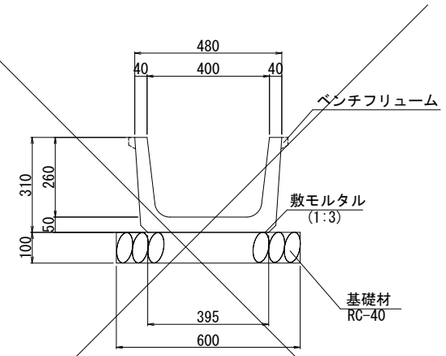

数量表 (10m当り)

項目	規格・寸法	単位	数量
ベンチフリューム	BF1-B350-H235	個	5.0
敷モルタル	1:3	m3	0.12
基礎材	RC-40,t=100	m2	6.0
基面整正		m2	6.0

BF1-B500-H320 S=1:10

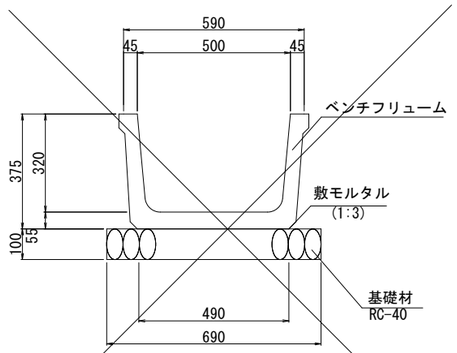

数量表 (10m当り)

項目	規格・寸法	単位	数量
ベンチフリューム	BF1-B500-H320	個	5.0
敷モルタル	1:3	m3	0.15
基礎材	RC-40,t=100	m2	6.9
基面整正		m2	6.9

BF1-B550-H355 S=1:10

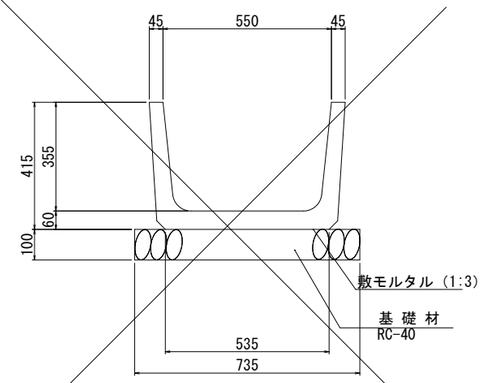

数量表 (10m当り)

項目	規格・寸法	単位	数量
ベンチフリューム	BF1-B550-H355	個	9.95
敷モルタル	1:3	m3	0.16
基礎材	RC-40,t=100	m2	7
基面整正		m2	7

BFB-B550 S=1:10

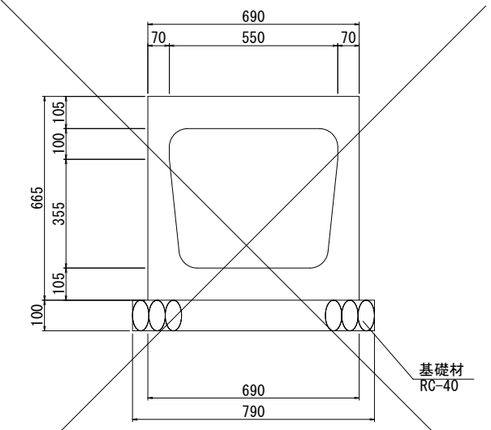

数量表 (10m当り)

項目	規格・寸法	単位	数量
ベンチフリュームボックス	BFB-B550	本	10.0
敷モルタル	1:3	m3	0.21
基礎砕石	RC-40,t=100	m2	7.9
基面整正		m2	7.9

LS2-h200 S=1:10

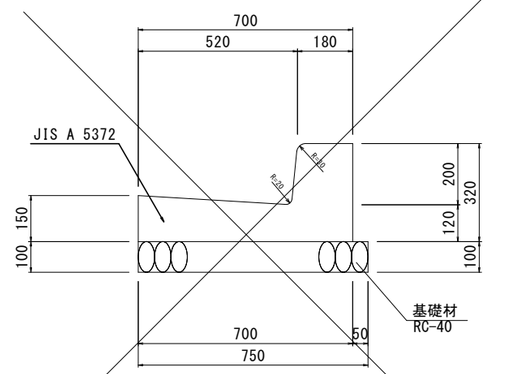

数量表 (10m当り)

項目	規格・寸法	単位	数量
L型側溝	LS2-h200	本	5.0
基礎砕石	RC-40,t=100	m3	0.8
		m2	8

令和8年度 国道101号道路改良工事	
工事番号	第11-21-3号
路線 河川名	国道101号
施工 箇所	西津軽郡深浦町 大字追良瀬地内
小構造図物図(5)	縮尺 図示
図面番号	19 葉中 12
西北県土整備事務所 鰺ヶ沢道路河川事務所	
青森県	

小構造物詳細図 (5)

(街渠桝・集水桝)

街渠桝 S=1:20
B×L×H

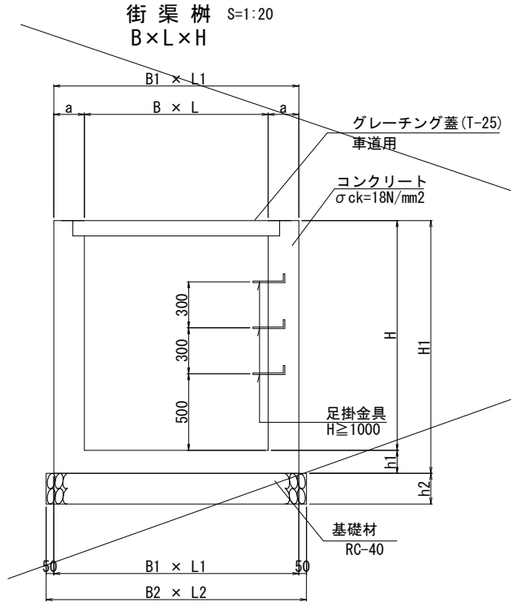

足掛金具 S=1:10

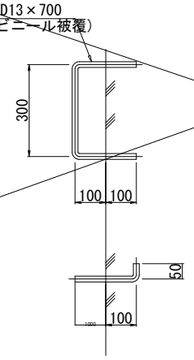

寸法表

記号	B	L	H	a	B1	L1	H1	h1	h2	B2	L2	備考
500×600×700	500	600	700	150	800	900	850	150	150	900	1000	

材料表 B×L×H (1箇所当り)

名称	規格	単位	数量 B500×L600×H700			摘要
コンクリート	σck=18N/mm2	m3	0.38			
型枠		m2	4.49			
基礎材	RC-40	m2	0.90			
グレーチング蓋	車道用,T-25	枚	1.0			
足掛け金具		本	—			
基面整正		m2	1.00			

集水桝 S=1:20
B×L×H

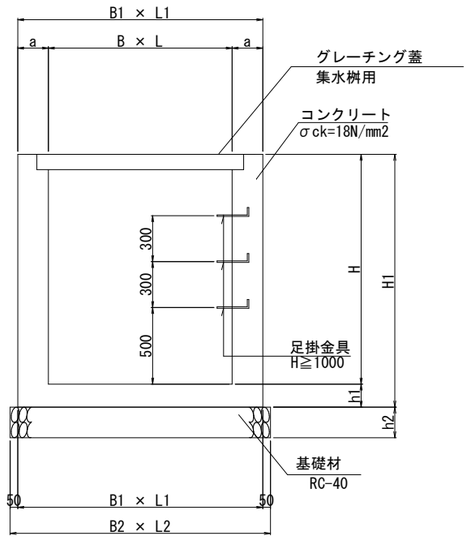

寸法表

記号	B	L	H	a	B1	L1	H1	h1	h2	B2	L2	備考
500×500×500	500	500	500	150	800	800	650	150	150	900	900	グレーチング蓋(T-2)
500×500×700	500	500	700	150	800	800	850	150	150	900	900	~~グレーチング蓋(T-2)~~,グレーチング蓋(T-25,休憩施設)
600×600×700	600	600	700	150	900	900	850	150	150	1000	1000	グレーチング蓋(T-2)
700×700×800	700	700	800	150	1000	1000	950	150	150	1100	1100	グレーチング蓋(T-2)
1000×1000×1700	1000	1000	1700	200	1400	1400	1850	150	200	1500	1500	グレーチング蓋(T-2)
1500×1000×1000	1500	1000	1000	200	1900	1400	1150	150	200	2000	1500	グレーチング蓋(T-2)

材料表 B×L×H (10箇所当り)

名称	規格	単位	数量 B500×L500×H500	B500×L500×H700	B600×L600×H700	B700×L700×H800	B1000×L1000×H1700	B1500×L1000×H1000	摘要
コンクリート	σck=18N/mm2	m3	2.9	3.7	4.4	5.6	19.3	15.6	
型枠		m2	34	44	51	65	178	156	
基礎材	RC-40	m2	8	8	10	12	23	30	
グレーチング蓋	集水桝用	枚	10.0	10.0	10.0	10.0	10.0	10.0	
足掛け金具		本	—	—	—	—	40	20	
基面整正		m2	8	8	10	12	23	30	

街渠桝接続形式一覧表

名称	接続形式	測点
B500-L600-H700	暗渠 B300-H300 US3- B300-H300 US3- B300-H300	(L) NO.97+14.95 (L) NO.107+4.28
	BF2-B300-H200 暗渠 B300-H300	(R) NO.97+0.00

集水桝接続形式一覧表

名称	接続形式	測点
B500-L500-H500	BF1- B300-H200 BF1- B300-H200	(R) NO.94+1.60
	BF1- B300-H200 BF1- B300-H200	(R) NO.94+5.54
B500-L500-H700	BF1- B300-H200 横断暗渠B300-H300	(R) NO.94+0.40
	横断暗渠B300-H300 BF1- B300-H200	(R) NO.93+18.79
	US9-B- B300-H400 US9-B- B300-H300 VPφ150 BF2- B300-H200	(R) NO.97+0.00
B600-L600-700	BF1- B300-H200 BF1- B400-H260 暗渠 B300-H300	(L) NO.97+14.42
B700-L700-H800	BF1- B400-H260 BF1- B500-H320 暗渠 B300-H300	(L) NO.107+4.28
	暗渠 B300-H300 BF1- B300-H200 US1- B450-H450	(R) NO.97+0.00
B1000-L1000 -H1700	RCB B600-H600 US9- B500-H1400	(R) NO.113+13.70
B1500-L1000 -H1000	既設暗渠 US1- B600-H600 US1- B1100-H600	取付道路 (L) NO.5+14.56

令和8年度 国道101号道路改良工事	
工事番号	第11-21-3号
路線 河川名	国道101号
施工 箇所	西津軽郡深浦町 大字追良瀬地内
小構造図物図(6)	縮尺 図示
図面番号	19 葉中 13
西北県土整備事務所 鰺ヶ沢道路河川事務所	
青森県	

小構造物詳細図 (6)

ガードパイプ S=1:20

Gp-A2-2.5E3(Gp-A2-2B3)

正面図

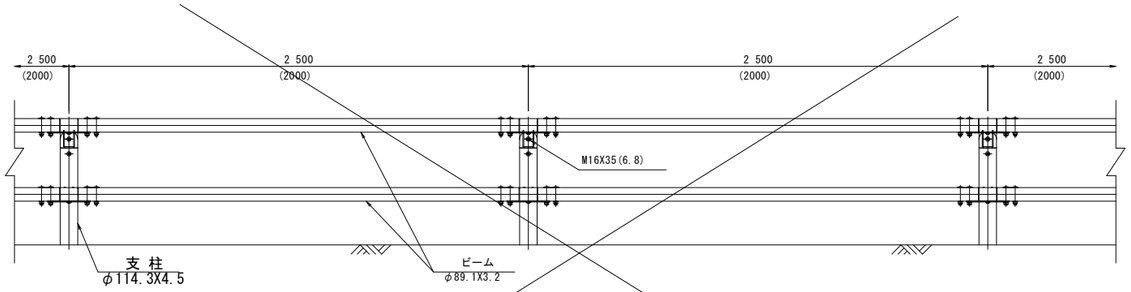

平面図

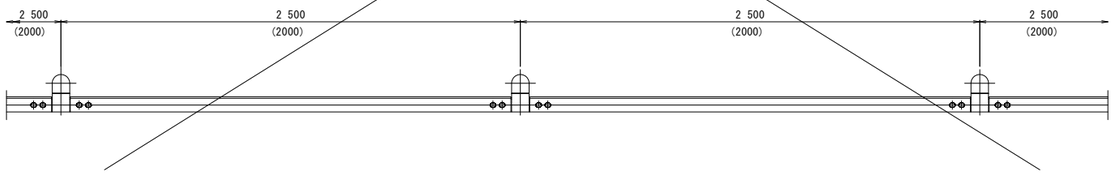

標準断面図

Gp-A2-2.5E3

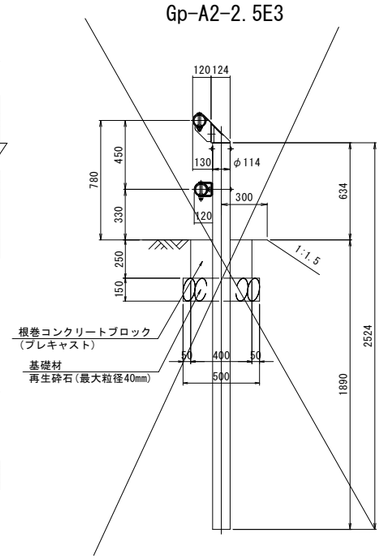

Gp-A2-2B3※

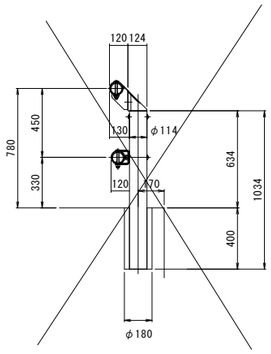

※補強天端部設置

数量表 (10m当り)

項目	規格・寸法	単位	数量
ガードパイプ	Gp-A2-2.5E3	m	10.0

数量表 (10m当り)

項目	規格・寸法	単位	数量
ガードパイプ	Gp-A2-2B3	m	10.0

Gp-B2-2.5E3

正面図

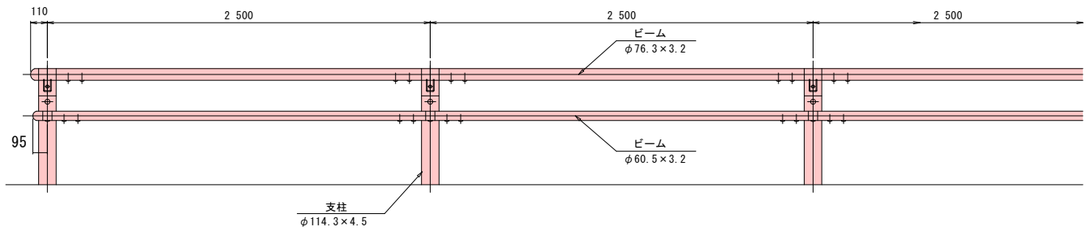

平面図

標準断面図

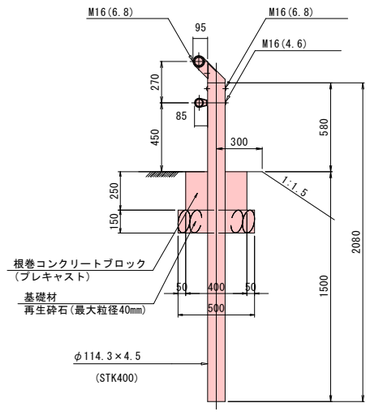

数量表 (10m当り)

項目	規格・寸法	単位	数量
ガードパイプ	Gp-B2-2.5E3	m	10.0

小構造物詳細図（7）

令和８年度 国道１０１号道路改良工事	
工事番号	第11-21-3号
路線 河川名	国道１０１号
施工 箇所	西津軽郡深浦町 大字追良瀬地内
小構造図物図(7)	縮尺 図示
図面番号	19 葉中 14
西北県土整備事務所 鰺ヶ沢道路河川事務所	
青森県	

分　離　帯　S=1:20

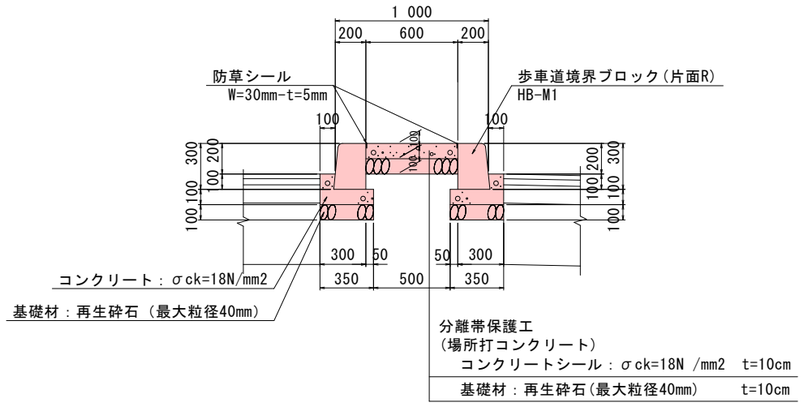

歩車道境界ブロック数量表　(100m当り)

項　目	規格・寸法	単位	数　量
縁石工	HB-M1	個	50
コンクリート	σck=18N/mm2	m3	9.0
型　枠		m2	60
基礎材	RC-40,t=100	m2	35
伸縮目地		m2	0.4

分離帯保護工数量表　(100m当り)

項　目	規格・寸法	単位	数　量
コンクリート	σck=18N/mm2	m3	6.0
基礎材	RC-40,t=100	m2	60
伸縮目地		m2	0.5
防草シール	W=30mm-t=5mm	m	200

路肩保護工(一般部)　S=1:10

※点線は、休憩施設区間を表す

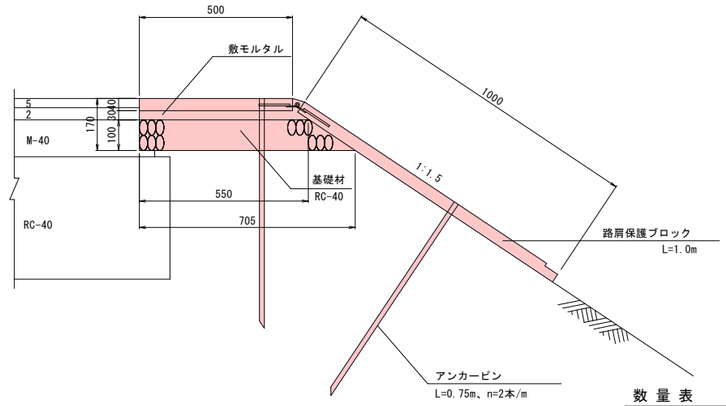

数 量 表　(10m当り)

項　目	規格・寸法	単位	数　量
路肩保護ブロック	L=1.00m	枚	10.0
アンカーピン	L=0.75m	本	20.0
敷モルタル	1：3	m3	0.158
基 礎 材	RC-40,t=100	m2	6.275
基面整正		m2	7.050

縁石工(休憩施設内)　S=1:10

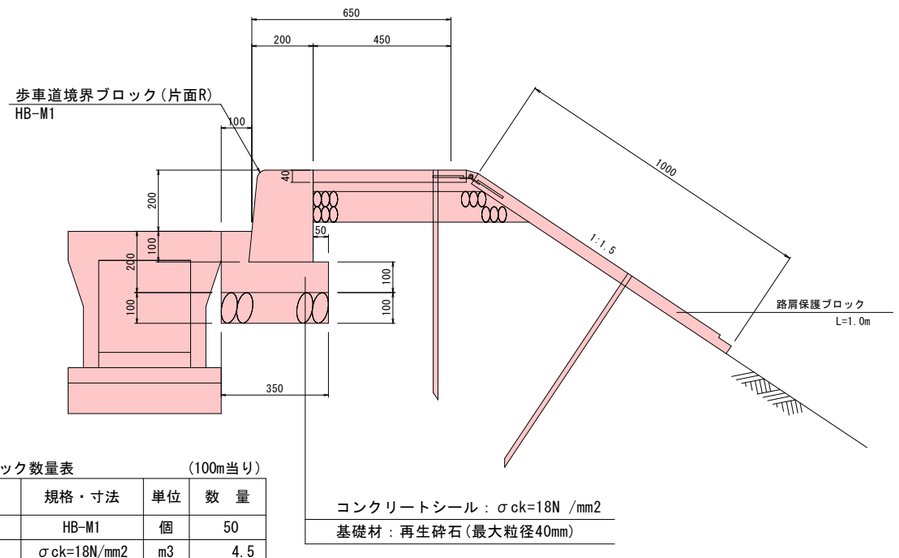

歩車道境界ブロック数量表　(100m当り)

項　目	規格・寸法	単位	数　量
縁石工	HB-M1	個	50
コンクリート	σck=18N/mm2	m3	4.5
型　枠		m2	30
基礎材	RC-40,t=100	m2	35
伸縮目地		m2	0.4

路肩保護工(休憩施設内)　S=1:10

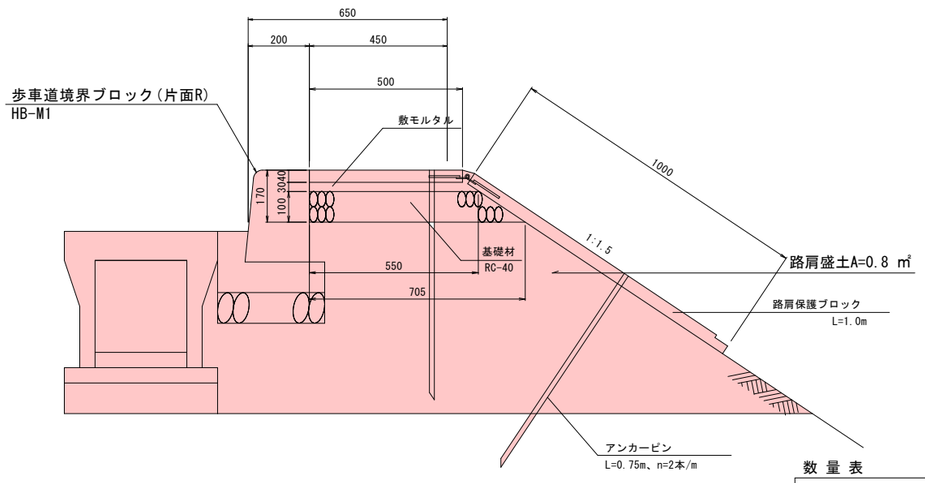

数 量 表　(10m当り)

項　目	規格・寸法	単位	数　量
路肩保護ブロック	L=1.00m	枚	10.0
アンカーピン	L=0.75m	本	20.0
敷モルタル	1：3	m3	0.158
基 礎 材	RC-40,t=100	m2	6.275
基面整正		m2	7.050

令和８年度 国道１０１号道路改良工事	
工事番号	第11-21-3号
路線 河川 名	国道１０１号
施工 箇所	西津軽郡深浦町 大字追良瀬地内
排水工詳細図	縮尺　図示
図面番号	19 葉中 15
西北県土整備事務所 鰺ケ沢道路河川事務所	
青森県	

排水工詳細図

※FH1＝（水路天端を表す）
FH2＝（水路底高を表す）

US9-B-B300展開図

H=1:200
V=1:20

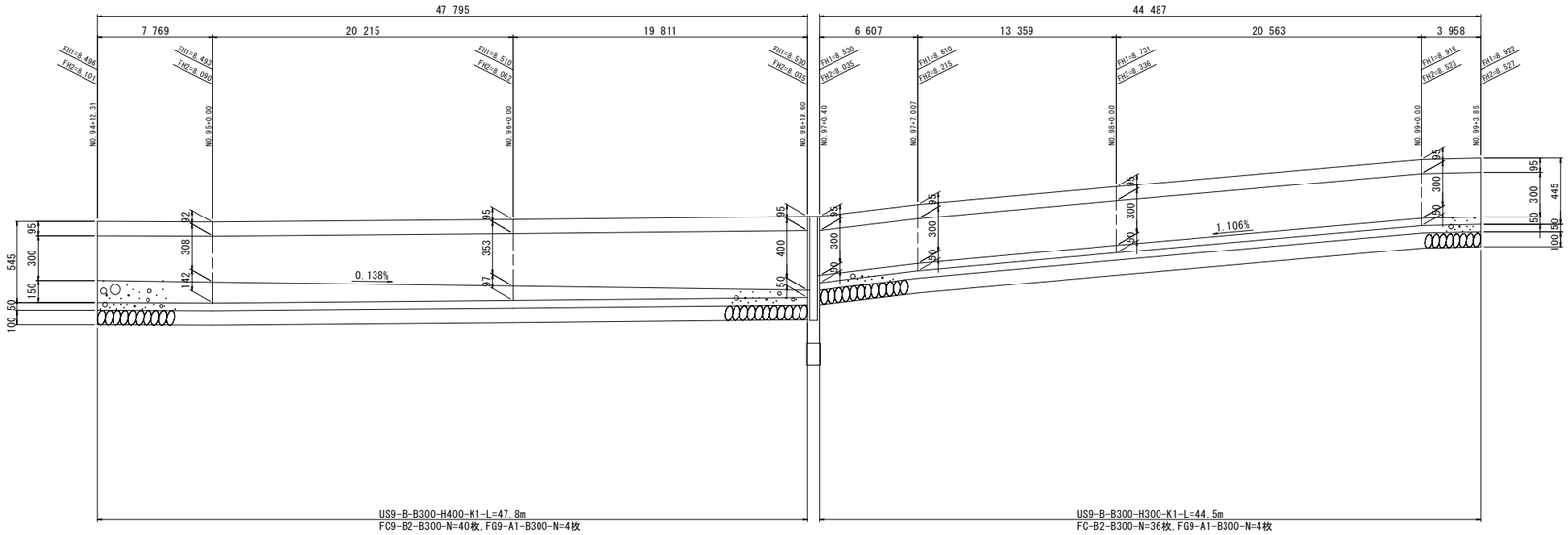

平面図

S=1:500

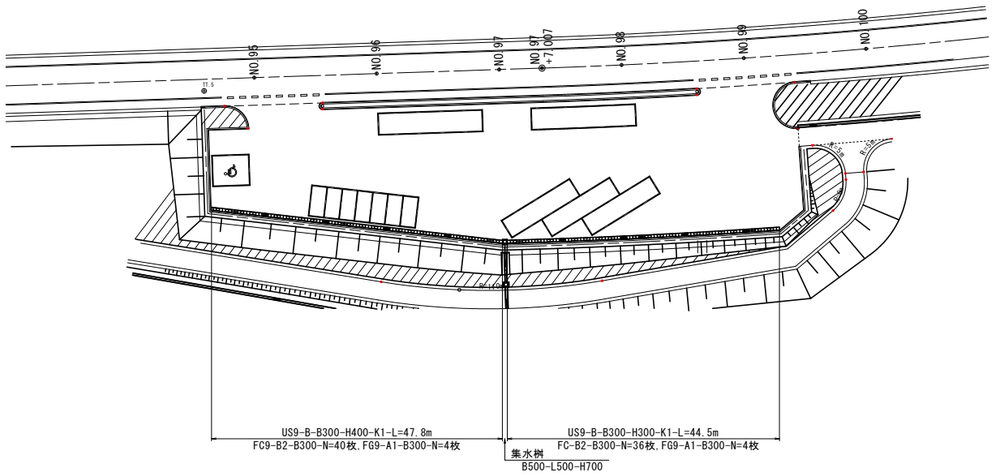

US9-B-B300　S=1:20

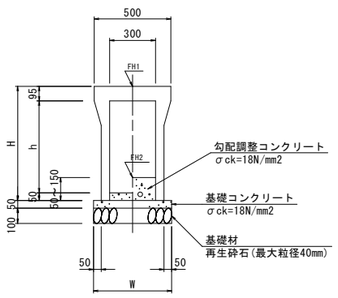

FC9-B2-B300　S=1:20

参考重量 42kg/枚

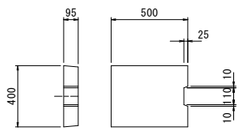

FG9-A1-B300　S=1:20

参考重量 29kg/枚

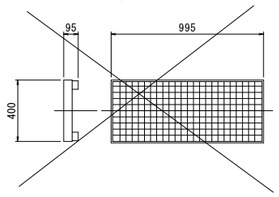

寸法表及び数量表

名称	寸法表(mm)			数量表（10m当り）					
	H	h	W	参考質量 (kg/個)	個数 (個)	基礎コンクリート (m3)	型枠 (m2)	基礎材 (m3)	基礎材 (m2)
US9-B-B300-H300	445	300	500	326	5	0.25	1	0.5	5
US9-B-B300-H400	545	400	510	403	5	0.26	1	0.5	5

令和８年度 国道１０１号道路改良工事	
工事番号	第11-21-3号
路線 河川 名	国道１０１号
施工 箇所	西津軽郡深浦町 大字追良瀬地内
縦排水工詳細図	縮尺　図示
図面番号	19 葉中 16
西北県土整備事務所 鰺ヶ沢道路河川事務所	
青森県	

縦排水工詳細図

縦排水工断面図 S=1:50

本　線 NO.97

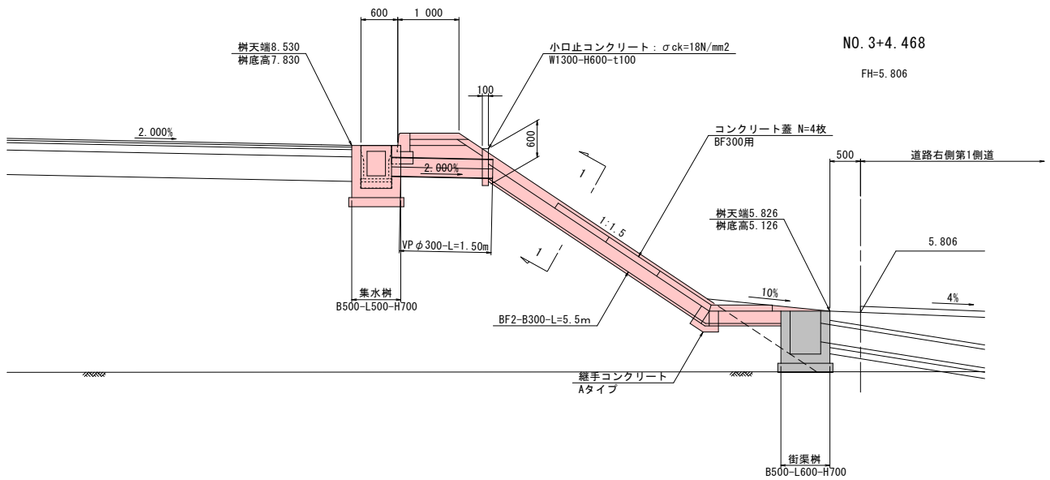

小口止コンクリート S=1:10

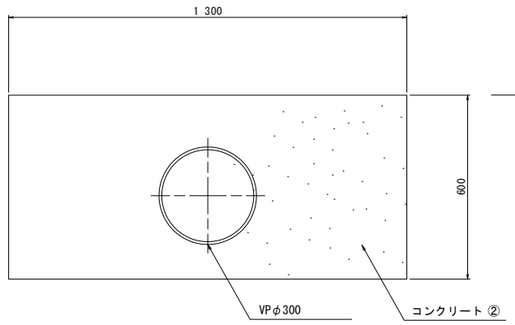

小口止コンクリート数量表　(10箇所当り)

項　目	規格・寸法	単位	数　量
コンクリート	σck=18N/mm2	m3	0.7
型　枠		m2	15

1 － 1 S=1:10

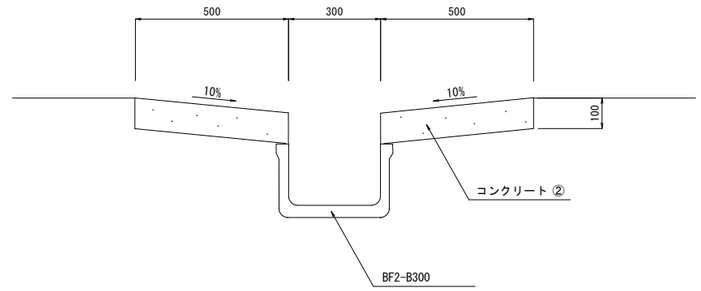

継手コンクリート詳細図

A，タイプ　S=1:10

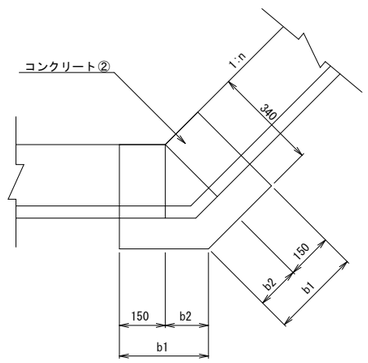

断面図　S=1:10

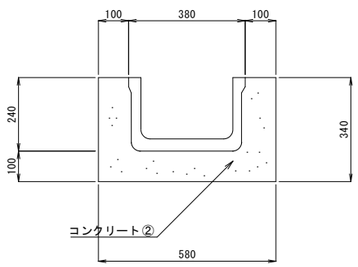

寸 法 表(BF2-B300)

タイプ	ｂ１	ｂ２	摘　要
A	253	103	1:1.5
C	238	88	1:1.8
E	230	80	1:2.0
F	273	123	1:1.2

縦排水工平面図 S=1:50

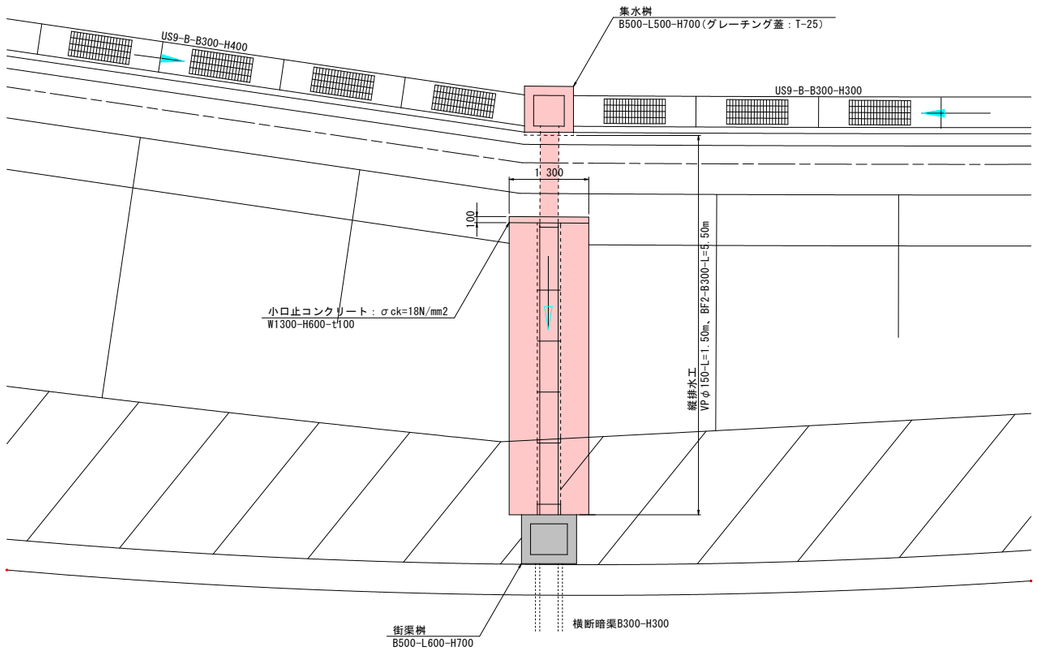

令和８年度 国道１０１号道路改良工事	
工事番号	第11-21-3号
路線 河川 名	国道１０１号
施工 箇所	西津軽郡深浦町 大字追良瀬地内
照明設備構造図(1)	縮尺　図示
図面番号	19 葉中 17
西北県土整備事務所 鰺ヶ沢道路河川事務所	
青森県	

照明設備構造図（１）

照明柱姿図 S＝1／30

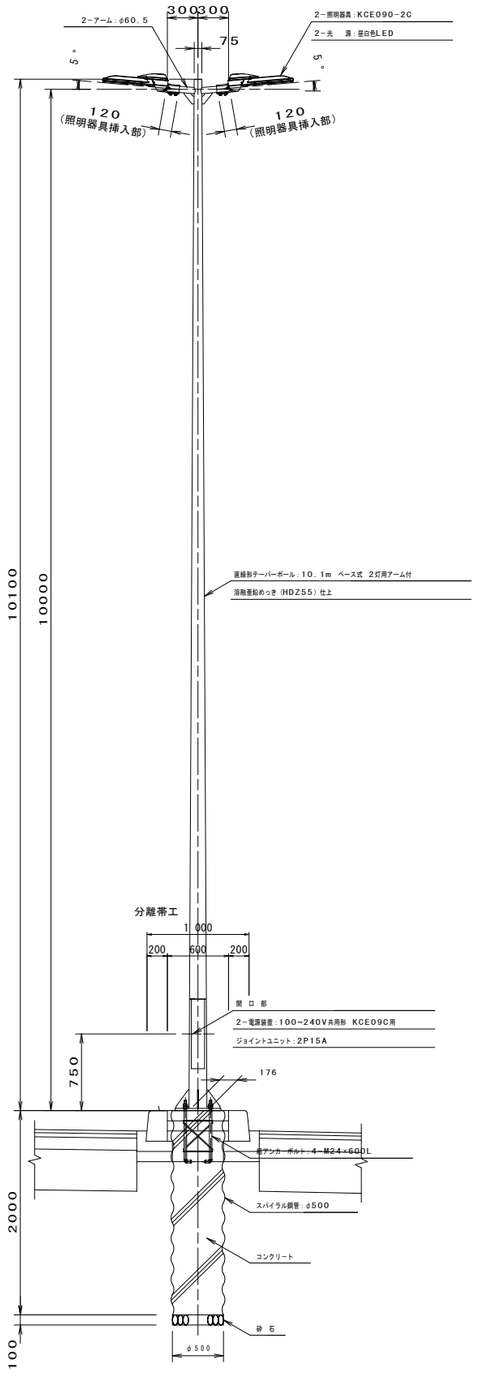

ベースプレート参考図 S＝1／10

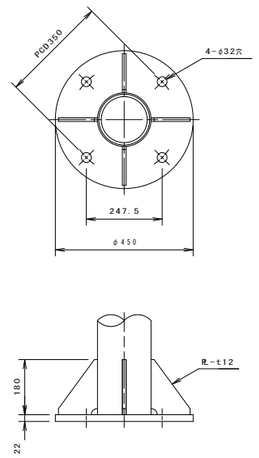

組アンカーボルト参考図 S＝1／10

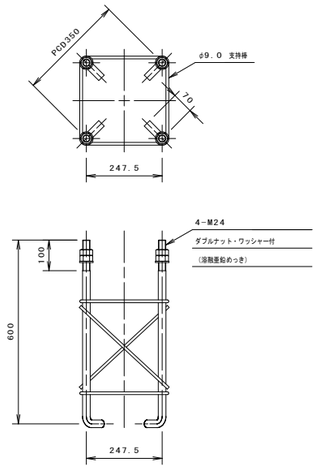

（注）　ネジ切り部は、溶融亜鉛めっきとする。

照明器具参考図 S＝1／6

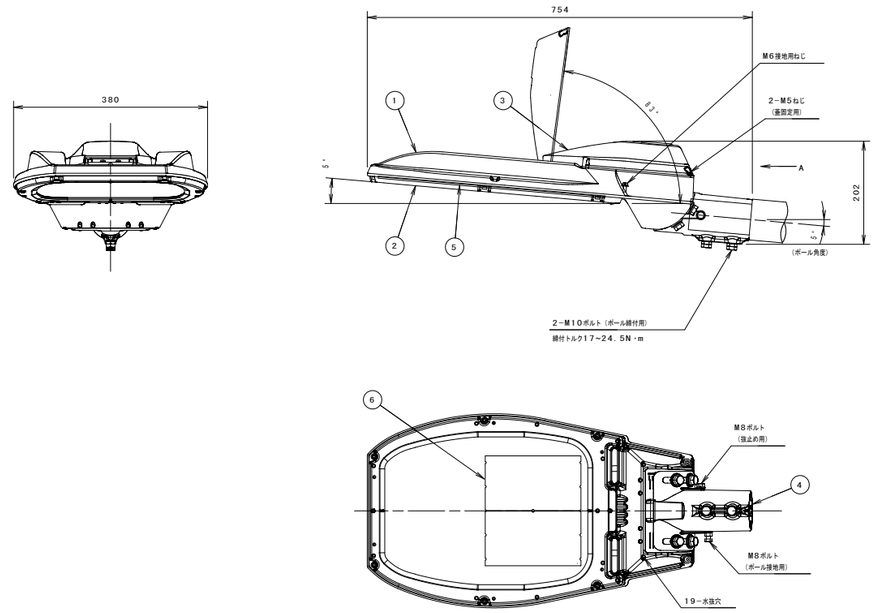

部番	部品名	材質・材厚	数	備考
1	本体	アルミダイカスト	1	アクリル塗装
2	枠	アルミダイカスト	1	アクリル塗装
3	蓋	アルミダイカスト	1	アクリル塗装
4	クランプ	アルミダイカスト	1	アクリル塗装
5	前面ガラス	強化ガラス　t4	1	透明
6	ＬＥＤ	組立品	2	

令和８年度 国道１０１号道路改良工事	
工事番号	第11-21-3号
路線名 河川名	国道１０１号
施工箇所	西津軽郡深浦町 大字追良瀬地内
照明設備構造図(2)	縮尺　図示
図面番号	19 葉中 18
西北県土整備事務所 鰺ヶ沢道路河川事務所	
青森県	

照明設備構造図（２）

引込柱姿図 S＝1／30

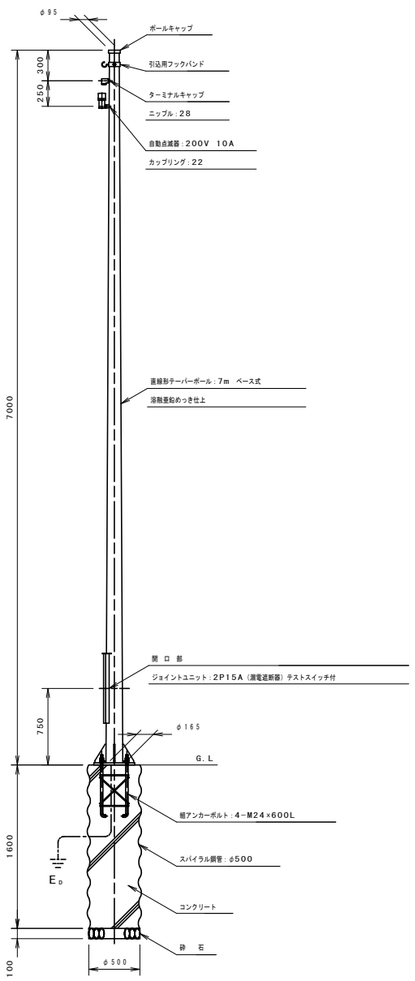

ベースプレート参考図 S＝1／10

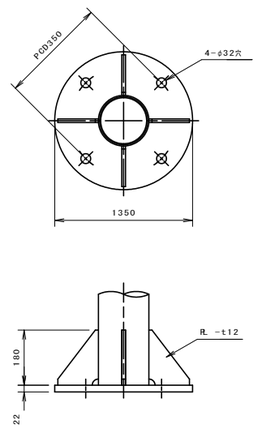

組アンカーボルト参考図 S＝1／10

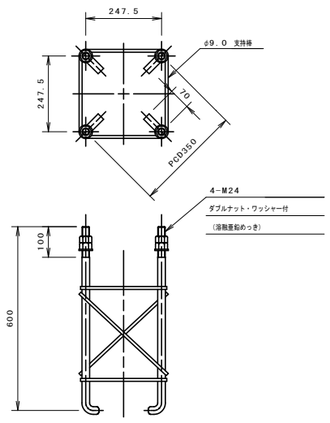

（注） ネジ切り部は、溶融亜鉛めっきとする。

ジョイントユニット参考結線図

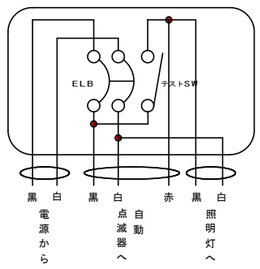

ハンドホール参考図 S=1/25

600×600×900型

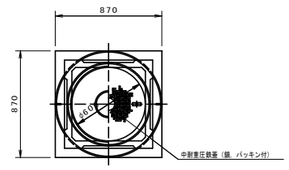

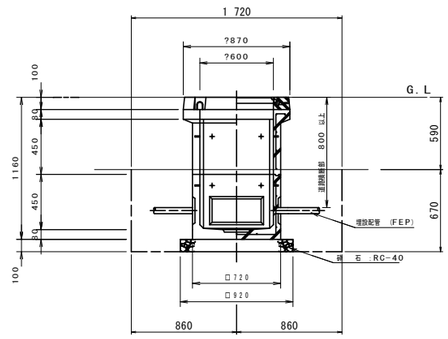

配管埋設断面図（参考） S=1／10

一般部

※一般部については分離帯下に設置するため、埋設シートは設置しないものとする。

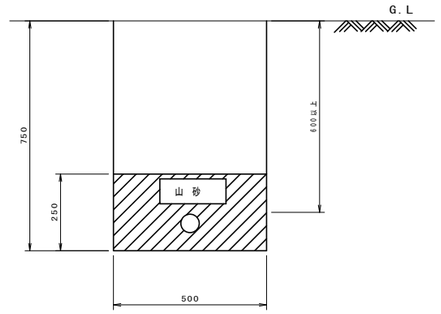

道路横断部

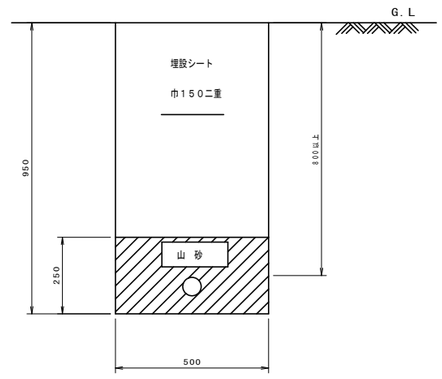

令和８年度 国道１０１号道路改良工事	
工事番号	第11-21-3号
路線 河川名	国道１０１号
施工 箇所	西津軽郡深浦町 大字追良瀬地内
照明設備構造図(3)	縮尺 1：500
図面番号	19 葉中 19
西北県土整備事務所 鰺ヶ沢道路河川事務所	
青森県	

照明設備構造図（３）

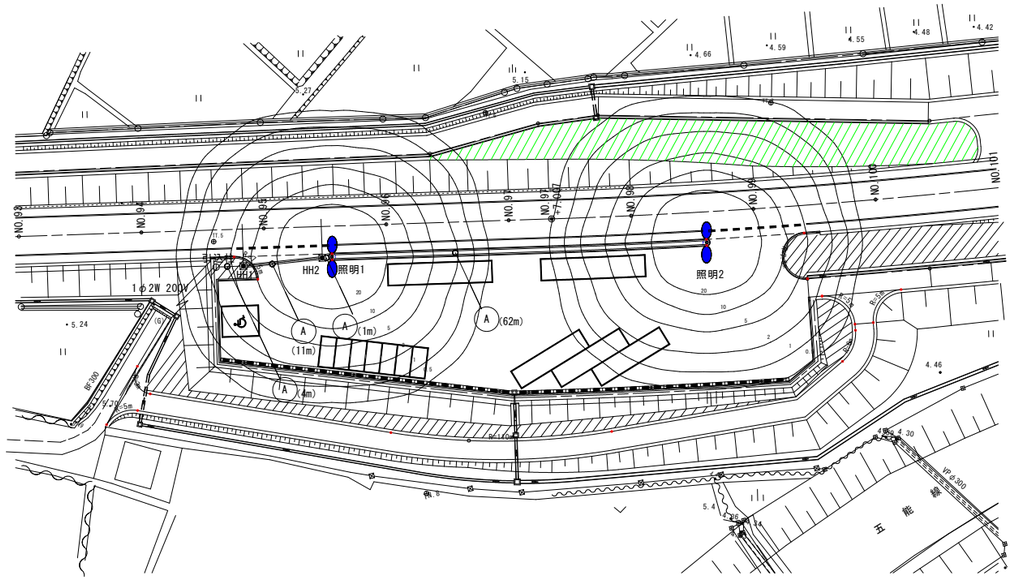

照明施設照度分布

凡 例

	照明器具姿図
照明器具形式	KCE090-2C×2
光源	昼白色LED
定格光束(lm)	11,600×2
保守率	0.7
灯高(m)	10.0
器具取付角度	5°
出幅(m)	0.3
数量(基)	2

照度及び計算範囲

	駐車帯内
平均維持照度(lx)	7.1

(注記)

1. 曲線上の数値は、維持水平面照度を示す。 単位:(lx)
2. 計算は平面とし、障害物等の影響は考慮しないものとする。

照明施設照配管

凡 例

記号	摘要	数量
	２灯用LED照明灯 H=10m	2
	引込柱 H=7m	1
HH	ハンドホール H1-9（600×600×900） 中耐鉄蓋付	2
	地中埋設配管 一般部 G.L－600以上（FEP管）	67m
	地中埋設配管 道路横断部 G.L－800以上（FEP管）	11m

配管配線表

記号	回路名	使用ケーブル	使用配管
Ⓐ	照明灯	CV3.5□-3C	FEP30

注 記)

１）接地は、引込柱近傍にて一括Ｄ種接地とする。

２）ケーブル3芯の内、1芯はアースとする。

３）配線記号近傍の（ ）内数値は、電路掘削延長距離を示す。単位：m